Manual de utilizare
Ръководство за експлоатация и Поддръжка
Használati és karbantartási kézikönyv
User manual

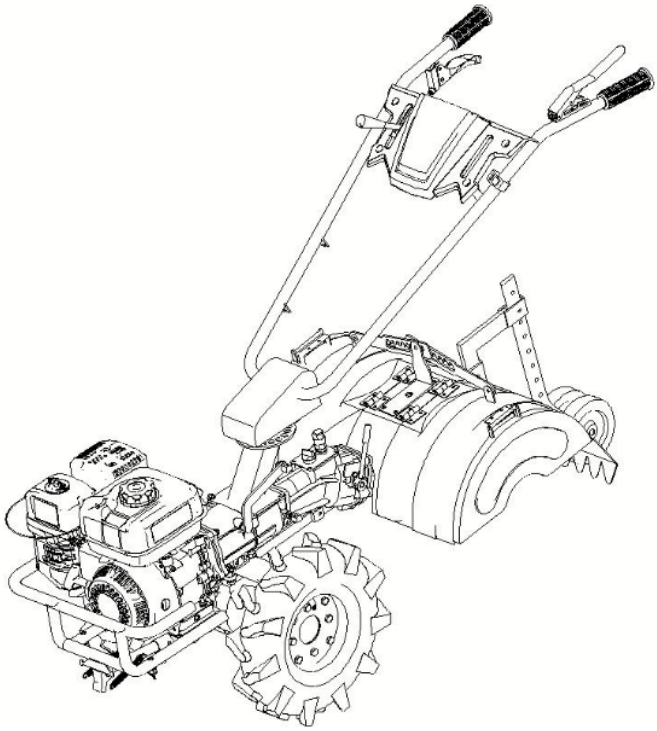

Echipament multifunctional pg. 8
многофункционалното съоръжение pg. 41
Atöbbfunkciós gép műszaki pg.76
Multifunctional tool, pg. 105

BTA-SCW1000

Italia Star Com Due S.R.L.
Autostrada Bucuresti-Pitesti, km. 13/2, Loc. Chiajna, IF
004/021.433.03.27 info@italiastar.ro www.italiastar.ro

Fișa de reparație în garanție

Nr.	Dată recepție	Descrierea defectului	Reparație efectuată	Prelungirea garanției	L.S.
1					
2					
3					
4					
5					

Service autorizat:

Italia Star Com Due S.R.L.
Autostrada București - Pitești km. 13.2
Loc. Chiajna - Ilfov
Tel: 021.433.03.27
Fax: 021.433.03.26
info@italiastar.ro www.italiastar.ro

CERTIFICAT DE GARANȚIE

Seria AA Nr. _____

Nume marcă produs: _____

Model: _____

Seria nr.: _____

Accesorii: _____

Vânzător: _____

Semnătură și ștampilă:

_____

Cumpărător: _____

Adresa : _____

Data cumpărării: _____

Semnătură / ștampilă:

_____

DISTRIBUITOR: .....

NUME: .....

ADRESA: .....

Prin prezenta confirm că am primit produsul în perfectă stare de funcționare împreună cu ghidul de utilizare în limba română și am luat la cunoștință că prezentul certificat de garanție este valabil numai însoțit de factură de achiziție și de bon fiscal sau chitanță. Dacă produsul nu este însoțit de prezentul certificat sau garanția este expirată sau anulată de către service din cauza utilizării în condiții anormale conform paragrafului 5, reparația se va efectua cu acordul meu contra cost.

Condiții de acordare a garanției

1. Termenul de garanție este de **24 luni** pentru persoanele fizice și **12 luni** pentru persoanele juridice, de la dată cumpărării produsului și respectiv ale accesoriilor standard aflate în componența sa (cumpărate simultan cu produsul, cele fără de care aparatul nu poate funcționa).

2. Garanția se acordă conform legislației române în vigoare la dată cumpărării, se aplică numai dacă aparatul este folosit corespunzător (în concordanță cu instrucțiunile de folosire) și este valabilă numai însoțită de factură de cumpărare și certificatul de garanție, ambele în original.

3. În cazul defectării în condiții normale de utilizare, pe durata perioadei de garanție, produsul se va repara gratuit, la sediul menționat în acest certificat.

4. Prezentul produs are în componentă subansamble electronice și mecanice diverse, care necesită respectarea cu strictețe a condițiilor de manipulare, transport, păstrare, exploatare, întreținere și reparație prevăzute în manualul de utilizare. Consumabilele nu sunt acoperite de garanție.

5. Situații care duc la ieșirea din garanție a produsului:

- Nerespectarea condițiilor de manipulare, transport, păstrare, instalare, punere în funcțiune, exploatare și întreținere prevăzute în manualul de utilizare sau în condiții ce contravin standardelor tehnice din România;
- Documentele de garanție nu sunt prezentate, au fost deteriorate / modificate sau sunt ilizibile;
- Aparatul prezintă deteriorări cauzate de accidente mecanice, lovituri, șocuri, pătrunderi de lichide, expuneri la foc, utilizare greșită sau neglijență, schimbări ale stării aparatului, păstrarea în condiții improprii – funcționarea repetată în regim de mari diferențe de temperatura care cauzează fenomenul de “condens” intern, expunerea excesivă la umezeală sau radiații solare, neglijență în utilizare, etc.
- Produsul a fost utilizat împreună cu alte accesorii în afară celor recomandate de producător.
- Exploatarea excesivă a aparatelor ceea ce poate conduce la arderea motoarelor, etc.

6. Pierderea certificatului de garanție determina ieșirea din garanție a produsului.

7. Necompletarea sau completarea incorectă a certificatului de garanție atrage după sine răspunderea vânzătorului.

8. Perioada de garanție se prelungește cu timpul scurs de la data predării produsului la service, până la dată repunerii în stare de funcționare a produsului. Prelungirea termenului de garanție se înscrie pe certificatul de garanție.

9. Durata medie de utilizare a produsului este de 3 ani. Italia Star Com Due SRL asigura contră cost, reparații în afară perioadei de garanție, sau dacă produsul a ieșit din garanție, pe toată durata medie de utilizare a produsului.

10. Cumpărătorului i-a fost probată funcționarea corespunzătoare a produsului și i s-a explicat modul de utilizare. Cumpărătorul a verificat inventarul de livrare al produsului inclusiv existența manualului de utilizare în limba română. Cumpărătorul a luat la cunoștință de integritatea șuruburilor și sigiliilor produsului.

În cazul defectării produsului, cumpărătorul va trebui să se prezinte la unul dintre sediile și punctele de service specificate în prezentul certificat. În cazul în care clientul nu domicilieaza în același oraș unde se află service-ul menționat pe certificat, clientul trebuie să meargă la magazinul de unde a achiziționat aparatul, vânzătorul având obligația să completeze procesul verbal de predare–primire, să menționeze defecțiunile reclamate, să trimită produsul printr-un curier rapid (RoExpress, Cargus, Speed Curier, etc.) către unul dintre punctele de service specificate în certificat și să achite taxele necesare transportului.

11. Garanția furnizată nu afectează drepturile statuale ale consumatorului prin legislația aplicabilă în vigoare (legea 449/2003; OG 21/1992; OG 140/2021) și nici drepturile consumatorului în raport cu dealer care decurg din contractul de vânzare cumpărare.

12. Pentru toate utilajele de tencuit/sapă/beton precum și pompele de lavabil/materiale composite sunt:

- Piesele componente și/sau ansamblurile care intră în contact cu lavabilul sau materialul compozit NU SUNT ACOPERITE DE GARANȚIE, acestea se încadrează la capitolul CONSUMABILE.
- Durata de viață a acestora este influențată de calitatea lavabilului/materialului compozit cât și de mentenanță, curățarea zilnică a elementelor (valve/supape de amorsare, filtre corp pompă și mâner pistol spray-ere) care intră în contact cu materialul utilizat precum și ungerea zilnică a elementelor mecanice aflate în mișcare acolo unde este prevăzută cu pompita/mecanism de ungere sau orificiu de ungere.

13. Pentru toate utilajele electrice NU SUNT ACOPERITE DE GARANȚIE piesele și subansamblele electrice/electronice care utilizate la o subtensiune de lucru, altă decât cea recomandată/indicată pe utilaj și alimentate, fiind cu prelungitoare-prelungitoare tambur mai mari de 10 m și cu o secțiune de cablu mai mică de 2,5 mm! Acolo unde alimentarea este trifazică și lipsa uneia din faze sau a impamantarii/nul de lucru, duce la distrugerea elementelor de comandă și/sau a motorului electric.

14. Clientul are obligația de a asigura mentenanță zilnică a utilajelor cu motoare termice prin curățarea filtrului de aer, respectiv verificarea nivelului de ulei motor și a uleiului din reductor.

15. Sunt excluse de la garanție piesele devenite inutilizabile din cauza utilizării sau reparării inadecvate, a întreținerii deficitare sau a uzurii obișnuite, precum și piesele și componentele modificate de către client, cele care nu au fost furnizate de importator/furnizor/unitatea de service autorizată (ex. șină de ghidaj, roți de antrenare, bujii, sfori demaror, clicheti, role demaror, filtru aer, filtru combustibil sau ulei, conducte de alimentare, furtunuri/semeringuri/rulmenți, garnituri, inele de etanșare și baterii.

În cazul generatoarelor, garanția se acordă și este valabilă pentru numărul de ore de funcționare specificat:

• Motoare diesel/benzină, funcționând la 3000 rpm – 1000 ore
• Motoare diesel, funcționând la 1500 rpm – 2000 ore
• Generatoare pe benzină – 500 ore de funcționare

Respectați strict programul de întreținere indicat în manualul utilizatorului.
Periile nu sunt acoperite de garanție – ele sunt consumabile, nu piese de schimb.
Durata garanției pentru bateria reîncărcabilă este de 6 (șase) luni!

Nu fac obiectul garanției: serviciile solicitate (sau piesele necesare) atunci când se efectuează întreținerea normală și regulată a produsului. Ex. curățarea utilajului, reglarea carburatorului, reglajul supapelor, etanșarea motorului, schimbarea bujiilor, filtre de aer (combustibil/ulei), lubrifianți, sfori demaror, garnituri.

*** CERTIFICATUL DE GARANȚIE NU ESTE TRANSMISIBIL**

Unitatea vânzătoare:

Nume: _____

Adresă: _____

Telefon: _____

e-mail: _____

ITALIA STAR COM DUE SRL

Sediul social: Str. Sf. Maria nr. 65, et. 3, Sector 1, Bucuresti - Romania.
Punct de lucru: Autostrada Bucuresti - Pitesti, km. 13.2 loc. Chiajna, Ilfov- Romania
CUI: RO8955925, Nr. Reg. Com.: J40/9501/1996
Unicredit Tiriac Bank - suc. Ghencea IBAN RO35BACX0000 0009 1320 9000
www.italiastar.ro; info@italiastar.ro; Tel: 004/021-433.03.27; Fax: 004/021-433.03.26

DECLARATIE DE CONFORMITATE
DECLARATION OF CONFORMITY
DICHIARAZIONE DI CONFORMITÀ
ДЕКЛАРАЦИЯ ЗА СЪОТВЕТСТВИЕ
DECLARACION DE CONFORMIDAD
MEGFELELŐSÉGI NYILATKOZAT

Producator si titularul fisei tehnice: - Manufacturer and holder of the technical file: - Fabbricante e detentore del fascicolo tecnico: - производител и притежател на техническото досие: - Fabricante y el titular del expediente técnico: - A műszaki dokumentáció gyártója és birtokosa

CHONGQING SENCI WUGU AGRICULTURAL MACHINERY IMPORT & EXPORT CO., LTD.

Adresa: - Address: - Indirizzo: - Адрес: - Dirección: - Cím: **No. 8, Longfei Road, Dongcheng Street, Tongliang District, Chongqing, 402560, China (PRC)**

Prin prezenta declaram ca echipamentul - Herewith we declare that the machine - Dichiara che il prodotto - С настоящото декларираме, че машината - Declaramos que el producto - Ezennel kijelentjük, hogy a gép

Echipament multifunctional
многофункционалното съоръжение
A többfunkciós gép műszaki
Multifunctional tool

☐ **BTA-SCW1000**

Seria / Nr
Serial number
Matricola N°
Сериен номер
Numero de serie
Sorozatszám

In conformitate cu toate conditiile cerute de	
Complies with the provisions of the Directive	2006/42/EC (MD)
E' conforme ai requisiti delle Directive	2014/30/EU (EMC)
В съответствие с разпоредбите на директивата	2016/1628/UE
Corresponde a las exigencias bàsicas de le directive	
Rendelkezéseinek megfelel az irányelv	

Totodata sunt aplicate urmatoarele norme armonizate	
The following national technical standards and specifications have been used	
Inoltre dichiara che sono state applicate le segueti altre direttive	**EN 709:1997 + A4:2009 + AC:2012**
Следните национални технически стандарти и спецификации са били използвани	**EN ISO 14982:2009**
Además declaratamos que las siguientes normas armonizades fueron aplicadas	
Az alábbi nemzeti szabványok és előírások figyelembevételével	

Emis la - Emitted at - Rilasciato - изпускани в - Emitido - Emittált

Munich, Germany - 29.11.2022

Semneaza - Signs - Segni - знак - Signos - Aláírás

Chief Executive Officer
(Dott. Nazario Giordano)

Acest document reprezinta traducerea din limba engleza a a certificatului CE emis de producator, care se gaseste in manualul de utilizare al echipamentului
This document is a translation from English of the CE certificate issued by the manufacturer, which is found in the user manual of equipment.
Questo documento è una traduzione dall'inglese del certificato CE rilasciato dal costruttore, che si trova nel manuale utente delle apparecchiature.
Този документ е превод от английски на CE сертификат, издаден от производителя, който се намира в инструкцията за употреба на оборудването.
Este documento es una traducción del Inglés del certificado CE expedido por el fabricante, que se encuentra en el manual del usuario del equipo.
Jelen dokumentum az angol CE igazolás alapján készült, melyet a gyártó állított ki, és amely a készülék felhasználói kezikönyvében szerepel

DRAGOS CRISTEA
Director General
Italia Star Com Due SRL

ITALIA STAR COM DUE S.R.L. SOCIETATEA COMERCIALĂ BUCUREȘTI - ROMÂNIA

ISTITUTO GIORDANO
BEYOND CERTIFICATION
MACHINERY

CERTIFICATE OF CONFORMITY

94465/2491/C

Contract No. CHIG24073420

This is to declare that the technical file of the products identified below complies with the essential requirements of European Directives 2006/42/EC (MD) and 2014/30/EU (EMC).

Description

MINI POWER TILLER

Models

SC400, SC600, SC450, SC55, SC800, SC90-III, SC90-I, SC1000, SC105G-Z, SC135G-Z, SC1000B, SC1000C, SC135G-Z-VI, SC600B, SC80B, SC90-I-VI, SC1000 3F1R, SC1000-VI, SC105G-Z 3F1R, SC135G-Z 3F1R, SCW135G-Z, SCGZ-1000, SCW1000, SC105G-Z-VI

Reference standards

EN 709:1997 + A4:2009 + AC:2012, EN ISO 14982:2009

Applicant

CHONGQING SENCI WUGU AGRICULTURAL MACHINERY IMPORT & EXPORT CO., LTD.
No. 8, Longfei Road, Dongcheng Street, Tongliang District, Chongqing, 402560, China (PRC)

According to the procedures established by the above mentioned European Directives, the Applicant shall sign the declaration of conformity.

Bellaria-Igea Marina - Italy, 08 August 2024
Date of first issue: 29 November 2022

Revision No. 2
Valid until: 28 November 2027

Chief Executive Officer

This document consists of No. 3 pages and loses its validity in the following cases:
- if the reference standards and/or European Directives are modified;
- if any modifications are made to the models without Istituto Giordano S.p.A. approval.

This document refers only to the above Directives. For the purpose of the CE marking, the products might have to comply with other applicable European Directives. This document is issued on the basis of a voluntary request and, therefore, the activity (assessment of the technical file) has not been performed in the capacity of EU Notified Body. Partial reproduction of this document is allowed only with Istituto Giordano S.p.A. written approval.
The original of this document consists of an electronic document digitally signed pursuant to the applicable Italian Legislation.

CE

marking has to comply with the requirements of Annex II of Regulation (EC) No 765/2008.

ISTITUTO GIORDANO S.p.A. **Headquarters** Via Gioacchino Rossini, 2 - 47814 Bellaria-Igea Marina (RN) - Italia - Tel. 0039-0541-343030 - Fax 0039-0541-345540
infocina@giordano.it - www.giordano.it - PEC: ist-giordano@legalmail.it
Shanghai Representative Office Rm. 2703a, Yuyuan Rd., No.172, Shanghai, China 200040 - Tel. 0086-21-32140386 - Fax 0086-21-62487098 info@igchina.com - www.igchina.com

Description
MINI POWER TILLER

Details of the test reports contained in the technical construction file

Reference test report	Reference standard
No. MD-20225131-02-G issued by Hangzhou Wanve Testing Technology Co., Ltd. on 12 July 2024	EN 709:1997 + A4:2009 + AC:2012
No. EMC-20225131-02-G issued by issued by Hangzhou Wanve Testing Technology Co., Ltd. on 14 July 2024	EN ISO 14982:2009

Technical specifications

Model		SC400	SC600	SC450
Dimensions (L × W × H)	[mm]	1317 × 400 × 981	1317 × 612 × 981	1482 × 532 × 1039
Machine mass	[kg]	33	36	92
Total rated power	[kW]	2.2	2.7	4.8

Model		SC55	SC800	SC90-III
Dimensions (L × W × H)	[mm]	1294 × 650 × 1133	1408 × 638 × 1016	1429 × 664 × 1097
Machine mass	[kg]	35	85	72
Total rated power	[kW]	4	4	4

Model		S90-I	SC1000	SC105G-Z
Dimensions (L × W × H)	[mm]	1466 × 642 × 1102	1408 × 638 × 1016	1246 × 832 × 1061
Machine mass	[kg]	85	88	85
Total rated power	[kW]	4	4	4.5

Model		SC135G-Z	SC1000B	SC1000C
Dimensions (L × W × H)	[mm]	1466 × 642 × 1102	1408 × 638 × 1016	1246 × 832 × 1061
Machine mass	[kg]	85	88	85
Total rated power	[kW]	4	4	4.5

Model		SC135G-Z-VI	SC600B	SC80B
Dimensions (L × W × H)	[mm]	1852 × 851 × 1125	1074 × 550 × 822	1400 × 620 × 1000
Machine mass	[kg]	193	30	51
Total rated power	[kW]	4	2.2	4

Model		SC90-I-VI	SC1000 3F1R	SC1000-VI
Dimensions (L × W × H)	[mm]	1600 × 620 × 1390	1700 × 1600 × 1390	1700 × 600 × 1390
Machine mass	[kg]	88	64.4	81.5
Total rated power	[kW]	4	4	4

Model		SC105G-Z 3F1R	SC135G-Z 3F1R	SCW135G-Z
Dimensions (L × W × H)	[mm]	2200 × 1000 × 1660	2200 × 1000 × 1660	2100 × 790 × 1060
Machine mass	[kg]	82.3	115.25	120
Total rated power	[kW]	4	4.5	4

Model		SCW135G-Z	SCGZ-1000	SCW1000
Dimensions (L × W × H)	[mm]	2100 × 790 × 1060	1860 × 840 × 1180	1860 × 840 × 1180
Machine mass	[kg]	120	77	85
Total rated power	[kW]	4	4	4

Model		SC105G-Z-VI
Dimensions (L × W × H)	[mm]	1852 × 851 × 1125
Machine mass	[kg]	120
Rate power of the engine	[kW]	4

List of modifications:

Revision No.	Description of modifications
1	Updating of Models

Capitolul 1 Precauții și avertismente de siguranță

1 Specificații de operare în siguranță

1. Instruire

a) Citiți cu atenție instrucțiunile. Familiarizați-vă cu toate mecanismele de operare și cu modul corect de utilizare a mașinii. Știți cum să opriți și să separați rapid mecanismul de operare!

b) Copiilor nu li se permite niciodată să folosească mașina! Adulților nu li se permite niciodată să folosească mașina fără a citi instrucțiunile!

c) Păstrați zona de lucru liberă de alte persoane sau obiecte care pot reprezenta un pericol pentru siguranță, în special copii și animale de companie.

2. Pregătire

a) Verificați zona în care va lucra mașina și îndepărtați toate resturile!

b) Eliberați ambreiajul înainte de a porni motorul!

c) Nu utilizați mașina fără a purta o haină adecvată. Pe suprafețe alunecoase, purtarea încălțămintei antiderapantă va îmbunătăți stabilitatea poziției picioarelor!

d) Manevrați combustibilul cu grijă, este inflamabil! Precauțiile specifice sunt următoarele:

1) Folosiți recipiente adecvate pentru depozitarea uleiului de combustibil!

2) Nu umpleți rezervorul cu combustibil când motorul este pornit sau fierbinte!

3) Realizați alimentarea cu combustibil cu mare atenție în exterior, nu în interior!

4) Înainte de pornire, strângeți capacul rezervorului de combustibil și ștergeți combustibilul vărsat!

e) Nu se vor face reglaje în timp ce motorul funcționează!

f) Se recomandă purtarea ochelarilor de protecție în orice moment când se efectuează orice manipulare, cum ar fi pregătirea pentru operare și întreținere.

3. Manipulare

a) Când motorul pornește, mâinile și picioarele nu trebuie să se apropie sau să se plaseze sub părțile rotative!

b) Când operați pe (sau prin) drumuri pietruite, trotuare sau autostrăzi, fiți alertă și acordați atenție condițiilor de trafic pentru a preveni potențiale pericole de circulație! Nu transporta pasageri în niciun moment!

c) Dacă lovești accidental resturi, oprește imediat motorul și verifică dacă motocultorul este avariat. Dacă există daune, trebuie să pornești și să operezi din nou motocultorul după ce este reparat!

d) Fii mereu atent la mediul din jurul picioarelor pentru a evita alunecarea sau căderea!

e) Odată ce mașina are vibrații anormale, motorul trebuie oprit imediat! Află cauza, vibrațiile sunt de obicei un precursor al defectării!

f) Când părăsești poziția de control, dacă dorești să efectuezi întreținere, reglaj, inspecție sau curățare a blocajului lamei, trebuie să oprești motorul!

g) Când mașina este în stare fără operator, trebuie luate toate măsurile de precauție posibile: separă arborele de ieșire a puterii și reduce sarcina suplimentară
Pune schimbătorul de viteze pe neutru și oprește motorul!

h) Înainte de curățare, reparare sau verificare a mașinii, motorul trebuie oprit și toate părțile în mișcare trebuie confirmate că sunt oprite!

i) Gazele de eșapament evacuate de motor sunt dăunătoare, nu funcționa în încăpere!

j) Nu opera motocultorul fără dispozitive de protecție adecvate, capace de protecție sau alte dispozitive de protecție montate!

k) Ține copiii și animalele de companie departe de mașină în timp ce funcționează!

l) Nu supraîncărca mașina din cauza aratului adânc și a vitezei mari!

m) Mașina nu trebuie să ruleze cu viteză mare pe suprafețe alunecoase. Privește în spate și fii atent când mergi înapoi!

n) Nu permite niciodată spectatorilor să se apropie de mașina în funcțiune!

o) Pot fi utilizate doar dispozitivele și echipamentele suplimentare permise de producătorul motocultorului!

p) Nu operați motocultorul când vizibilitatea sau lumina sunt slabe!

q) Fiți atenți când lucrați pe teren tare. Freza poate agăța solul și poate împinge motocultorul înainte. Dacă se întâmplă acest lucru, eliberați imediat ghidonul și nu încercați să forțați controlul mașinii!

r) Nu operați motocultorul pe pante abrupte!

s) Când motocultorul urcă și coboară panta, trebuie prevenită răsturnarea.

4. Întreținere și depozitare

a) Păstrați mașina, accesoriile și echipamentele în stare de funcționare sigură;

b) Din când în când, trebuie verificată strângerea șuruburilor de forfecare, a șuruburilor de fixare a motorului și a altor șuruburi pentru a asigura că mașina este într-o stare de funcționare sigură;

c) Mașina trebuie depozitată în interior și departe de sursa de foc. Motorul trebuie răcit natural înainte de depozitare;

d) Dacă motocultorul trebuie depozitat pentru o perioadă lungă, manualul de instrucțiuni trebuie păstrat corespunzător ca date importante;

e) Persoanele neprofesioniste sau necalificate nu trebuie să repare mașina.

2 Proceduri de operare în siguranță

1. Condiții ale mașinii

A) Dispozitivul de siguranță al motocultorului trebuie să fie complet și să funcționeze normal.
b) Asamblarea și modificarea ilegală a mașinilor de întreținere a grădinii nu vor fi utilizate.

2. Condiții pentru personal

A) Operatorul trebuie să fi urmat un training de operare în siguranță și să stăpânească abilitățile de operare în siguranță.
B) Operatorii cu păr lung trebuie să își strângă părul în coadă și să poarte o șapcă de lucru.
C) La operarea mașinii de întreținere a fermei, operatorul trebuie să își strângă hainele, manșetele și pantalonii pentru a evita încâlcirea.
D) Personalul cu oricare dintre următoarele condiții nu trebuie să opereze mașina de întreținere a câmpului
-Suferind de boli care afectează operarea în siguranță;
-Consumul de alcool sau utilizarea drogurilor psihotrope și narcotice controlate de stat;
-Femei însărcinate, minori și persoane fără capacitate deplină.

3. Condiții de utilizare

A) Distanța dintre mașina de întreținere a grădinii și personalul neoperant nu trebuie să fie mai mică de 5m.
B) Panta direcției de operare a câmpului nu trebuie să fie mai mare de 5°.
C) Suprafața câmpului trebuie să fie plană. Stratul de arat trebuie să fie liber de pietre, resturi etc.
D) Serele și solarele trebuie să fie bine ventilate.
E) Linia de vedere trebuie să fie bună.

4. Pornire

A) Cerințe de siguranță din manualul utilizatorului trebuie verificate și starea tehnică de siguranță a fiecărei piese trebuie confirmată ca fiind bună.
B) Înainte de pornire, tija de ambreiaj trebuie să fie în poziția decuplată, transmisia de putere între motor și cutia de viteze trebuie să fie în stare decuplată, iar comutatorul de accelerație trebuie să fie în poziția de pornire.
C) Înainte de începerea operațiunii, operatorul trebuie să instaleze corect părțile de lucru precum lama plugului și să confirme că acestea sunt eficiente.
D) Operatorului trebuie să evite contactul cu părțile rotative, în mișcare, la temperaturi ridicate și alte părți periculoase.

5. Pornire

A) Înainte de pornire, mașina trebuie să funcționeze în gol conform cerințelor manualului utilizatorului și să pornească doar după confirmarea siguranței.
B) Accelerația, ambreiajul și alte componente ale motorului pe ulei pentru gestionarea grădinii sunt flexibile și fiabile. Părțile rotative se rotesc fără blocaje, iar maneta de revenire automată

revine normal înainte de pornire.
C) Dispozitivul de oprire automată a lamei nu trebuie controlat prin alte mijloace decât manual.
D) Pentru mașina de întreținere a grădinii cu mecanism de direcție, ambreiajele de direcție stânga și dreapta trebuie să fie în stare angajată/

6. Operațiuni pe teren

A) La lucrul pe pantă, lucrați de-a lungul direcției pantei.
B) Motorul trebuie oprit înainte de a îndepărta murdăria, buruienile și alte resturi de pe lama plugului.
C) Când plugul este blocat în sol și nu poate înainta, motorul trebuie oprit și manevrat manual.
D) Când operatorul părăsește poziția de operare, motorul trebuie oprit.
E) Operatorul nu trebuie să opereze motorul în stare de oboseală și trebuie să oprească motorul în timpul odihnei.
F) La schimbarea operatorilor în timpul funcționării, trebuie confirmat că puterea între motor și cutia de viteze este separată.

7. Transmisie

A) Motorul trebuie oprit înainte de transfer.
B) Când înălțimea brazdei sau lățimea și adâncimea șanțului sunt mai mari decât raza maximă a frezei rotative a plugului, motorul trebuie oprit și terenul trebuie mutat manual.
C) La transferul pe drum, trebuie respectate legile și regulamentele de siguranță rutieră și trebuie păstrată o distanță sigură față de alte vehicule și pietoni.
D) Mașina de întreținere a grădinii nu trebuie să transporte persoane sau bunuri.

8. Inspecție la oprire

Când apare oricare dintre următoarele situații în timpul funcționării

mașinii de întreținere a grădinii, opriți imediat pentru inspecție:
-Cuțitul de cultivare este încâlcit cu iarbă și noroi;
-Sunet anormal al motorului sau al carcasei transmisiei;
-Turația motorului este anormal de mare, iar controlul accelerației nu funcționează;
-Alte condiții anormale.

III. Semne de avertizare de siguranță

Aceste semne vă reamintesc că, dacă nu acordați atenție, pot provoca răni grave. Vă rugăm să citiți cu atenție instrucțiunile și precauțiile de siguranță.
Dacă sigla cade sau devine neclară, contactați dealerul pentru a o înlocui cu una nouă

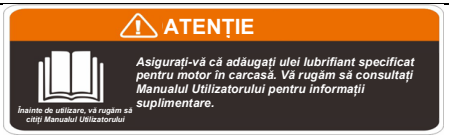

grafic 2-1



grafic 2-2



grafic 2-3



grafic 2-4



grafic 2-5



grafic 2-6



grafic 2-7

Simbolurile de siguranță de mai sus respectă GB10396.

Capitolul 2 introducere a mașinii de întreținere a grădinii

1 Parametri tehnici principali

MODEL	BTA-SCW1000
Engine	177F Gasoline Engine
Horse Power (HP)	9
Displacement (CC)	270
Fuel Tank Capacity (L)	6,0
Starting Mode	Manuat Start (Recoil)
Driving Mode	Gear
Gear Shifting	-1, 0, 2, 1
Tilling Width (mm)	600
Tilling Height (mm)	≥100
Standard Blades	rotary blades 2 pcs x 4 kits + ditching blades 3 pcs x 2 kits
Standard Tires	5.00-8 tires
Packaging Dimension (mm)	1300×570×660
Machine Dimension (mm)	1600*850*1000
Net / gross weight (kg)	85 / 100

2 Numele principalelor piese și componente

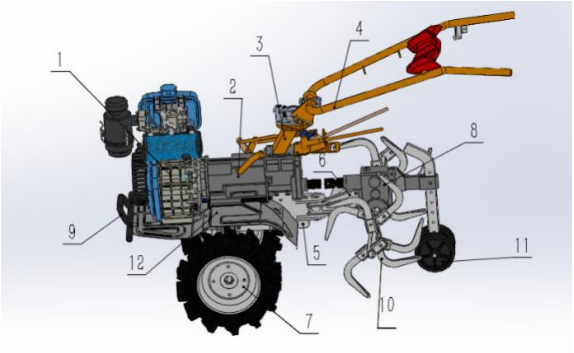

1. Piese motor,
2. Ansamblu transmisie,
3. Scaun cu suport pentru brațe,
4. Cadru suport pentru brațe,
5. Caroserie remorcă,
6. Cadru de conectare,
7. Ansamblu roată de deplasare (stânga și dreapta),
8. Cutie de scule,
9. Ansamblu aripă,
10. Lamă de plug adânc,
11. Lamă de plug de rezistență,
12. Apărătoare de noroi (stânga și dreapta).

Capitolul 3 Instalarea și utilizarea mașinii de întreținere a grădinii

1 Metoda de instalare a mașinii de întreținere a grădinii

Înainte de a părăsi fabrica, principalele piese ale mașinii de întreținere a câmpului au fost asamblate și testate. Cu toate acestea, înainte de a folosi mașina de întreținere a câmpului pentru agricultură, utilizatorii trebuie să inspecteze și să regleze întreaga mașină pentru a asigura o performanță mai bună. După achiziționarea mașinii de întreținere a câmpului, utilizatorii trebuie să o asambleze conform următorilor pași:

1. Fixarea motorului principal Introduceți arborele de ieșire hexagonal în orificiul hexagonal al mânecii arborelui de ieșire din partea inferioară a ansamblului cutiei de mers
2. Folosiți șurub hexagonal M8x20 pentru a instala limita hexagonală pe arborele de ieșire hexagonal, astfel încât arborele de ieșire hexagonal să nu se poată mișca axial.
3. Roată de încărcare: Roata este instalată la ambele capete ale arborelui hexagonal, și sunt folosiți doi pini Ø8×50 și pini R pentru fixare.
4. Asamblarea dispozitivului de remorcare: Cadrul de conectare este asamblat pe corpul de remorcare, iar ansamblul arborelui de conectare este conectat și introdus cu pinul de deschidere φ3×26. Tija de control a vitezei este introdusă în fanta pătrată a cadrului de conectare, și sunt instalate pinul tijei de control a vitezei și pinul de deschidere.

5. Instalarea cadrului ghidonului: Aliniați discul dințat de pe cadrul ghidonului cu discul dințat de pe suportul cadrului ghidonului, și acordați atenție ajustării poziției superioare și inferioare a cadrului ghidonului, și fixați-l cu șurubul mânerului.

2 Domeniu de aplicare

1. Această mașină este potrivită pentru operațiuni de arat rotativ în zone plate și deluroase de teren uscat.
2. Această mașină nu este potrivită pentru teren necultivat și teren cultivat cu prea multe impurități precum pietre. Dacă operațiunea este ilegală, poate cauza deteriorarea mașinii, iar în cazuri grave, poate provoca vătămări corporale.
3. Această mașină de întreținere a terenului este potrivită pentru teren cultivat cu o pantă mai mică de 5°. Dacă panta este mai mare decât aceasta, poate cauza răsturnarea mașinii și poate provoca vătămări corporale grave.
4. Vor apărea pierderi materiale și accidente cu vătămări corporale din cauza utilizării excesive și a operării ilegale.

3 Conectarea și utilizarea uneltelor de sprijin

1. Plivit rezistent: Când este necesară lucrul solului cu freze rotative, îndepărtați roțile și montați tubul hexagonal al motocultorului rotativ peste ambele capete ale arborelui de antrenare al mecanismului de deplasare. Fixați-l axial cu pini mici. Notă: Motocultorul rotativ are ansambluri de lame stânga și dreapta; după instalare, asigurați-vă că marginile lamelor lucrează primele când motocultorul se deplasează înainte. După instalarea lamelor, montați apărătoarele de noroi stânga și dreapta pentru a preveni rănirea cauzată de lame. Adâncimea lucrului cu freze rotative poate fi ajustată prin reglarea înălțimii tijei de rezistență și a unghiului acesteia față de sol: (vezi tabelul de mai jos)

2. Funcționarea lucrului solului cu freze rotative spate (așa cum este prezentat în figura de mai jos)

2.1 Descrierea transmisiei spate: Există 2 viteze în spate, dintre care una este liberă. Parametrii sunt prezentați în tabelul următor:

număr de comandă	proiect	unitate	valoare proiectată
1	Nivel 1	rot/min	5
2	Două niveluri	r/min	16
3	Prin metoda transmisiei	/	roată dințată
4	Raza maximă de rotație a rolei motocultorului	mm	180
5	Numărul total de cuțite montate pe rola motocultorului	plat	14
6	Tip motocultor rotativ	/	Adâncime de pătrundere a cuțitului
7	Lățimea de lucru a frezelor rotative	mm	750

2.2 Unealta de lucru spate este asamblată pe arborele hexagonal de ieșire al cutiei de unelte rotative spate și fixată cu un știft.

2.3 Operațiune pe teren

2.4.1 Când terenul este relativ tare, folosiți viteza 1 a transmisiei față, unealta spate (-1 viteză) pentru lucrări inverse și (-2 viteză) pentru operațiuni de brăzdare.

2.4.2 Când terenul este relativ moale, folosiți viteza 2 a transmisiei față pentru lucrări rotative în sens invers acelor de ceasornic și săpare și cultivare a solului în sens invers acelor de ceasornic cu unealta spate (-1).

2.4.3 Când terenul este deosebit de moale, folosiți viteza 1 a transmisiei față și unealta spate (1 viteză) poate fi folosită pentru lucrări rotative în sensul acelor de ceasornic

4 Metode de inspecție zilnică

1. Verificați uleiul motorului

Atenție! Combustibilul motorului este 0,6L. Când nivelul uleiului este sub starea normală, utilizarea motorului va cauza daune serioase motorului!

Atenție! Folosiți ulei de motor curat, de înaltă calitate, cu patru timpi. Utilizarea unui ulei murdar sau de alte calități va scurta durata de viață a motorului.

- Așezați motorul într-o poziție orizontală.
- Desfaceți indicatorul de ulei al motorului și ștergeți-l curat.
- Introduceți indicatorul de ulei în orificiul de ulei (nu înfiletați în filet).
- Scoateți indicatorul de ulei și verificați nivelul uleiului. Nivelul uleiului în intervalul indicat de indicatorul de ulei este normal.
- Uleiul SAE15W 40 este recomandat ca lubrifiant general pentru temperaturi ambientale normale (vezi Tabelul 1).



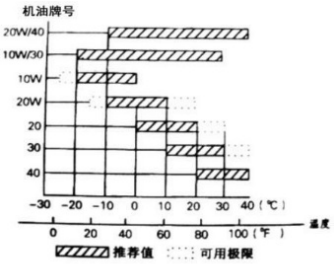

表一

2. Verificați uleiul din transmisie

- Așezați mașina de întreținere a câmpului pe sol orizontal, observați nivelul uleiului, nivelul uleiului peste indicatorul de ulei este ok.
- Cantitatea normală de combustibil este 1,6L, iar nivelul normal al uleiului este la poziția 2/3 a indicatorului de ulei. Dacă nivelul uleiului este prea scăzut, adăugați ulei până la nivelul normal al uleiului.

- Uleiul SAE15W-40 este recomandat.

5 Metoda și datele de depanare

1. Metoda de reglare a cablului de ambreiaj

După o anumită perioadă de utilizare, uzura plăcuței de frecare și uzura furcii de ambreiaj fac ca performanța ambreiajului să fie slabă, adică cablul de ambreiaj trebuie ajustat,

Notă: 1. Apucați și eliberați maneta de ambreiaj de 2-3 ori pentru a confirma starea ambreiajului. Dacă nu este normal, reajustați-l.

2. Dacă problema nu poate fi rezolvată repetat, este posibil ca furca de ambreiaj sau plăcuța de frecare să fie grav uzate. În acest caz, trebuie să mergeți la punctul de întreținere pentru a înlocui piesele noi. Este interzisă demontarea ambreiajului în mod privat pentru a evita deteriorarea ambreiajului și a altor piese.

2. Accelerație și metoda de depanare a cablului de tragere și datele

Când comutatorul de accelerație este rotit, motorul are performanțe slabe de accelerare sau decelerare, adică cablul de tragere a accelerației trebuie ajustat. Consultați metoda

Notă: 1. Rotiți comutatorul de accelerație de 2-3 ori în mod repetat și confirmați performanța de accelerare și decelerare a motorului.

2. Cablul de tragere a accelerației și îmbinarea cablului de tragere trebuie să fie conectate ferm cu șuruburi.

3. Metoda de reglare a schelei

În funcție de înălțimea dumneavoastră și cerințele speciale precum agricultură și agronomie, ghidonul poate fi reglat corespunzător sus și jos și stânga și dreapta, după cum urmează:

Țineți cablul de ghidare cu mâna pentru a regla ghidonul sus și jos sau stânga și dreapta.

Capitolul 4 operarea mașinii de întreținere a grădinii

1 Pornirea (vezi specificația de putere)

Notă: Eliberați maneta de ambreiaj pentru a pune mașina în starea de ambreiaj.

1. Porniți motorul diesel conform pașilor specificați în manualul motorului diesel.

2. Motorul diesel trebuie să funcționeze 2 până la 3 minute la ralanti (1600 plus sau minus 150 r/min) fără sarcină.

3. Verificați dacă motorul diesel funcționează normal. Dacă nu, opriți motorul pentru întreținere.

2 Operare

1. Mers

Folosiți maneta de schimbare a vitezelor pentru a schimba viteza la 1 sau 2 sau treapta de mers înapoi, apoi apucați maneta de ambreiaj, iar mașina de întreținere a grădinii poate merge normal.

2. Viraj

Virați la stânga sau dreapta apăsând cablul de ghidare.

3. Oprire

Când mașina este oprită, eliberaţi maneta de ambreiaj pentru a menţine ambreiajul în stare decuplată. Setaţi accelerația la minim şi opriți funcţionarea mașinii.

Notă: Maşina de întreținere a grădinii trebuie parcată pe un teren nivelat pentru a preveni alunecarea maşinii.
4. Oprire de urgenţă
A. În procesul de cultivare, dacă întâlniţi situaţii neaşteptate precum pantă abruptă sau piatră, eliberaţi maneta de ambreiaj (decuplare) pentru a opri funcţionarea maşinii de cultivare şi apucaţi maneta de ambreiaj (cuplare) pentru a continua funcţionarea maşinii.
b. În caz de oprire de urgenţă, puneţi maşina de întreținere a grădinii în treapta neutră, reglaţi rapid acceleraţia la minim şi opriţi motorul.

3 Precauţii pentru utilizarea maşinii de întreținere a grădinii

1. În timpul utilizării, trebuie acordată atenţie condiţiilor de lucru şi sunetelor fiecărei părţi, iar conexiunea fiecărei părţi trebuie verificată pentru a vedea dacă este normală. Nu se permite slăbirea. Dacă se constată o situaţie anormală, opriţi vehiculul pentru inspecţie şi remediere.
2. Nu porniţi maşina rece imediat după lucrul cu sarcină mare, în special maşinile noi sau maşinile după revizie.
3. Acordaţi atenţie verificării nivelului de ulei al motorului şi carcasei transmisiei şi completaţi ulei imediat când este insuficient.
4. Nu folosiţi apă clocotită pentru răcirea motorului.
5. Maşina de întreținere a câmpului trebuie prevenită de răsturnare în timpul cultivării.
6. Nu conduceţi maşina de întreținere a câmpului cu lama rotativă de erbicidat pe plajă sau pe grămada de pietre pentru a evita deteriorarea lamei.
7. După utilizare, trebuie acordată atenție pentru a îndepărta solul, buruienile și petele de ulei atașate la maşina de întreținere a terenului, și pentru a menține întreaga maşină curată.
8. Curățați frecvent filtrul de hârtie din filtru

Capitolul 5 Întreținere motor

Atenție!

- Opriți motorul înainte de a efectua orice mentenanță.
- Pentru a preveni pornirea accidentală a motorului, comutați întrerupătorul motorului pe OFF (oprit) și deconectați cablul bujiei.
- Motorul trebuie întreținut de un dealer autorizat, cu excepția cazului în care utilizatorul dispune de uneltele adecvate, informații de mentenanță și capacitatea de a-l repara.

Acordați atenție la:

- Utilizați piese originale pentru motor. Utilizarea înlocuitorilor inferiori va deteriora motorul.
- Dacă doriți ca motorul să mențină o performanță bună, acesta trebuie verificat și reglat regulat. Mentenanța de rutină asigură o durată lungă de viață. Intervalul de timp pentru mentenanță și elementele ce trebuie întreținute sunt descrise în tabelul următor.

perioada de mentenanță După lunile indicate Sau primul care se atinge în orele reale de funcționare este proiectul standard		utilizare zilnică	Primul lună poate 20 de ore	În fiecare sezon poate 50 de ore	La fiecare șase luni poate 100 de ore	În fiecare an poate 300 de ore
ulei de ungere motor	Verificați nivelul uleiului	●				
	înlocuire		●		●	
ulei de ungere cutie de viteze (Pentru anumite modele)	Verificați nivelul uleiului	●				
	înlocuire		●			●
Filtru de aer	verificare	●				
	curățare	(1)				
bujie	Verificați curățarea				●	
Extinctor de scântei (opțional)	curățare				●	
Rezervor de combustibil și filtru	curățare			(2)		
clapetă de aer	Verificați și reglați					(2)
Conducte de combustibil	verificare	La fiecare doi ani (înlocuire dacă este necesar) ● (2)				

Notă! 1. Dacă este utilizat în locuri prăfuite, creșteți frecvența întreținerii.

2. Persoanele neprofesioniste sau necalificate nu trebuie

să repare mașina.

1. Schimbați uleiul de ungere

După ce motorul este cald, scurgeți uleiul pentru a asigura siguranța

Eliberați uleiul rapid și complet.

① Desfaceți joja de ulei și șuruburile de scurgere a uleiului pentru a scurge uleiul de ungere.

② Înlocuiți șurubul de scurgere a uleiului și strângeți-l.

③ Reintroduceți lubrifiantul recomandat și verificați nivelul uleiului.

④ Montați joja de ulei.

2. Întreținerea filtrului de aer

Filtrele de aer murdare împiedică aerul să intre în carburator. Pentru a preveni defectarea carburatorului, filtrul de aer trebuie întreținut regulat. Dacă motorul funcționează într-o zonă cu praf, frecvența întreținerii trebuie crescută.

Atenție! Nu folosiți benzină sau agenți de curățare cu punct scăzut de aprindere pentru a curăța elementul filtrului de aer, deoarece poate provoca combustie.

Notă! Motorul nu poate funcționa fără filtru de aer, deoarece acest lucru va cauza uzură rapidă a motorului.

① Îndepărtați piulița fluture și capacul filtrului de aer, apoi scoateți elementul filtrului.

② Curățați elementul filtrului cu solvent neinflamabil sau cu punct de aprindere ridicat și lăsați-l să se usuce complet.

③ Lăsați filtrul să absoarbă și să curețe uleiul de motor, apoi stoarceți uleiul.

④ Montați elementul filtrului și carcasa filtrului de aer.

Capitolul 6 Întreținerea mașinilor de întreținere a grădinii

Din cauza funcționării, uzurii prin frecare și schimbărilor de sarcină, mașina de întreținere a câmpului poate prezenta șuruburi de conectare slăbite, piese uzate, putere redusă a motorului diesel, consum crescut de combustibil și alte defecțiuni care afectează grav utilizarea normală. Pentru a reduce aceste probleme, este esențial să se efectueze întreținere strictă și regulată pentru a asigura că mașina de întreținere a câmpului rămâne în stare tehnică bună și pentru a-i prelungi durata de viață.

1 Rulaj

1. Consultați manualul utilizatorului pentru rulajul motorului diesel.
2. Pentru mașinile noi sau revizuite de întreținere a grădinii, acestea trebuie să funcționeze mai întâi 1 oră fără sarcină, apoi să se scurgă imediat tot uleiul de ungere din carterul motorului diesel cât timp este încă cald după ce au funcționat 5 ore cu sarcină ușoară. După injectarea uleiului de motor conform procedurilor din Capitolul 2, secțiunile 1 și 2 pentru 4 ore de rodaj, acestea pot fi puse în cultivare normală.

2 Întreținerea tehnică a mașinii de întreținere a grădinii

1. Întreținere la fiecare schimb (înainte și după fiecare schimb)

① Ascultați și observați dacă există fenomene anormale (cum ar fi zgomot anormal, supraîncălzire și slăbirea șuruburilor).

② Verificați dacă există scurgeri de ulei la motorul diesel și la cutia de

transmisie.

③ Verificați dacă nivelul uleiului motorului diesel și al cutiei de transmisie este între liniile superioară și inferioară ale indicatorului de ulei.

④ Curățați la timp noroiul, buruienile și petele de ulei de pe mașină și accesorii.

⑤ Completați registrul de cultivare.

2. Întreținere nivel 1 (la fiecare 150 de ore de lucru)

① Efectuați toate sarcinile de întreținere pentru fiecare schimb.

② Curățați carcasa transmisiei și schimbați uleiul.

③ Verificați și reglați ambreiajul, sistemul de schimbare a vitezelor și sistemul de marșarier.

3. Întreținere secundară (la fiecare 300 de ore de lucru)

① Efectuați toată întreținerea pentru fiecare 150 de ore de lucru.

② Verificați toate vitezele și rulmenții, dacă uzura este gravă, vă rugăm să înlocuiți cu piese noi.

③ Alte părți ale mașinii de întreținere a grădinii, cum ar fi lama rotativă pentru erbicidat sau șurubul de conectare, etc., dacă sunt deteriorate, vă rugăm să le înlocuiți cu piese noi.

4. Întreținere tehnică (la fiecare 600-800 de ore)

① Mergeți la stația locală specializată de întreținere pentru demontare, curățare și inspectare a întregii mașini. Piesele cu uzură severă trebuie înlocuite sau reparate după caz.

5. Întreținerea și mentenanța motorului diesel se vor efectua conform manualului de utilizare al motorului diesel.

3 Tabel de întreținere tehnică a mașinii de întreținere a câmpului (conținutul întreținerii ce trebuie realizat este marcat cu √ în tabel)

Timp de pauză / Conținutul întreținerii	q.d	Lucru 8 ore la jumătate din sarcină	După o lună sau 20 de ore	A treia lună sau 150 de ore	În fiecare an sau 1000 de ore	La fiecare doi ani sau 2000 de ore
Verificați și strângeți piulițele și șuruburile	√					
Verificați și adăugați ulei	√					
Curățați și schimbați uleiul		(primul)	(a doua oară)	√ (a treia oară și următoarele)		
Verificați scurgerile de ulei	√					
Îndepărtați murdăria, buruienile și petele de ulei pentru a menține curățenia	√					
îndepărtarea defecțiunii	√					
Reglați componentele de control	√					
Angrenaj și rulment					√	

4 Depozitarea pe termen lung a mașinilor de întreținere a grădinii

Când mașina de întreținere a grădinii trebuie depozitată pe termen lung, trebuie luate următoarele măsuri pentru a preveni ruginirea.

1. Sigilați motorul diesel conform cerințelor manualului motorului diesel.
2. Curățați praful și murdăria de pe suprafață.
3. Eliberați uleiul lubrifiant din cutia de viteze și injectați ulei nou.
4. Aplicați ulei antirugină pe suprafața din aliaj non-aluminiu unde nu este aplicat vopsea.
5. Depozitați produsul într-un loc ventilat, uscat și sigur în interior.
6. Păstrați uneltele diverse, certificatul de conformitate al produsului și manualul de instrucțiuni corespunzător.

Capitolul 7 Defecțiuni comune și metode de depanare

Dacă motorul nu poate fi pornit, verificați:

Este comutatorul motorului în poziția ON (pornit)?

2. Este suficient ulei lubrifiant?
3. Este robinetul de combustibil în poziția ON (deschis)?
4. Există combustibil în rezervor?
5. Dacă combustibilul ajunge la carburator, slăbiți șurubul de scurgere al carburatorului și puneți robinetul de combustibil pe ON (deschis) pentru a verifica.

Atenție! Dacă combustibilul se varsă. Trebuie îndepărtat complet și așteptați să se evapore înainte de a testa bujia sau de a porni motorul. Combustibilul vărsat sau gazul său volatil poate provoca incendiu.

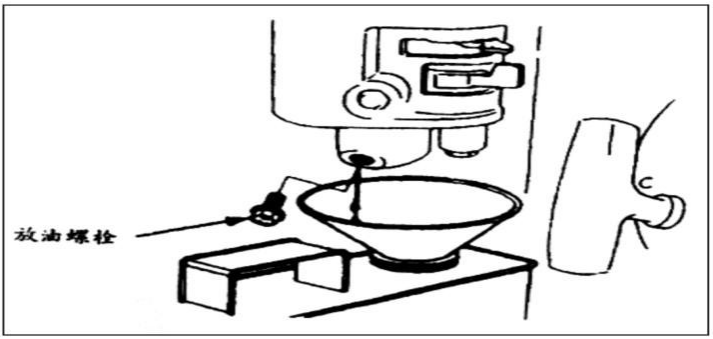

6. Dacă bujia are scânteie.

A. Scoateți capacul bujiei, îndepărtați praful, apoi scoateți bujia.

B. Atașați capacul bujiei la bujie.

C. Atingeți carcasa metalică a bujiei de capul cilindrului motorului.

Trageți ușor demarorul și observați dacă există scânteie. Dacă există scânteie, reinstalați bujia. Porniți motorul.

7. Dacă motorul tot nu pornește, vă rugăm să mergeți la dealerul autorizat pentru întreținere.

8. Defecțiunea ambreiajului și depanare

fenomen	cauză	Metoda de eliminare
Nu cuplează ambreiajul	Accelerația nu este mărită și viteza nu este atinsă	Măriți accelerația pentru a crește viteza
	Placa de frecare este defectă	înlocuire
	Defecțiunea arcului	înlocuire
	Rulmentul din interiorul ambreiajului este ars	înlocuire
Alunecare (rotație lentă sau lipsă a arborelui cutiei de viteze)	Defecțiune din cauza oboselii arcului	înlocuire
	Axul furcii nu este flexibil, astfel încât furca nu se resetează complet	Curățați știftul de poziționare. Apăsați discul pentru a combina suprafața astfel încât să se rotească flexibil
	Cablu de ambreiaj neajustat corespunzător	Reajustați cablul de ambreiaj

9. Defecțiune cutie de viteze și alte depanări

fenomen	cauză	eliminare
Zgomotul din cutia de viteze este prea puternic	Deformare axială, îndoire	înlocuire
	Reglați uzura plăcuței	înlocuire
	Jocul din angrenaj este în afara	înlocuire
	Rulmentul este prea slăbit cu	înlocuire
Scurgere a recipientului	Cutia are micro-pori ascunși	Reparați prin sudură sau aplicați grund pe
Scurgeri de ulei la arborele brațului ambreiajului	Defecțiune O-ring	înlocuire
Supraîncălzit	Uleiul de ungere din rezervor este prea	Adăugați ulei după necesitate
	Jocul lateral al angrenajului este prea mic	reasamblare
	Jocul axial este prea mic	asamblare
Scurgere de ulei la conexiunea carcasei transmisiei	Șurubul de legătură al articulației este	Strângeți șuruburile
	Etanșarea unității a fost	înlocuire

	deteriorată	
Scurgere de ulei la capacul final	Șurubul de legătură al articulației este	Strângeți șuruburile
	Etanșarea de ulei scheletică a secțiunii este	înlocuire
Scurgere de ulei la arborele de ieșire	Etanșarea de ulei scheletică a secțiunii este	înlocuire
Uleiul se scurge din orificiul de scurgere	Defecțiune O-ring	înlocuire
	Bujia este slăbită	Strângeți bujia
Lama rotativă s-a rupt	Întâlnește obiecte dure precum pietre	înlocuire
Sfoara de pornire s-a rupt	Uzură în urma muncii pe termen lung	înlocuire

Capitolul 8 Lista configurației standard și a pieselor de uzură

Lista anexată a articolelor

1. Lista configurației standard la momentul livrării

Mașina de întreținere a grădinii constă dintr-o mașină, o pereche de roți de mers, două perechi de cuțite rotative pentru arat, un set de documente aleatorii, un set de unelte aleatorii și un certificat de conformitate.

3. Lista pieselor vulnerabile

număr de comandă	nume piesă	Specificații și clase	Zonă de lucru
1	Eliberează cablul de demaraj	Trei luni	Ansamblu ghidon
2	Oprește comutatorul de aprindere	Trei luni	Ansamblu ghidon
3	Cablu accelerație	Trei luni	Ansamblu ghidon
4	roată de drum	Trei luni	
5	Freze rotative	Trei luni	Asamblare scule
6	Piese vulnerabile ale motorului		Consultați manualul motorului

Notă! La înlocuirea pieselor, trebuie să folosiți piese originale, altfel se va produce defectarea mașinii sau deteriorarea acesteia, iar accidente grave de proprietate și vătămări personale vor avea loc.

Fișa de reparație în garanție

Nr.	Dată recepție	Descrierea defectului	Reparație efectuată	Prelungirea garanției	L.S.
1					
2					
3					
4					
5					

Service autorizat:

Italia Star Com Due S.R.L.
Autostrada București - Pitești km. 13.2
Loc. Chiajna - Ilfov
Tel: 021.433.03.27
Fax: 021.433.03.26
info@italiastar.ro www.italiastar.ro

CERTIFICAT DE GARANȚIE

Seria AA Nr. _____

Nume marcă produs: _____

Model: _____

Seria nr.: _____

Accesorii: _____

Vânzător: _____

Semnătură și ștampilă:

_____

Cumpărător: _____

Adresa : _____

Data cumpărării: _____

Semnătură / ștampilă:

_____

DISTRIBUITOR: .....

NUME: .....

ADRESA: .....

Prin prezenta confirm că am primit produsul în perfectă stare de funcționare împreună cu ghidul de utilizare în limba română și am luat la cunoștință că prezentul certificat de garanție este valabil numai însoțit de factură de achiziție și de bon fiscal sau chitanță. Dacă produsul nu este însoțit de prezentul certificat sau garanția este expirată sau anulată de către service din cauza utilizării în condiții anormale conform paragrafului 5, reparația se va efectua cu acordul meu contra cost.

Condiții de acordare a garanției

1. Termenul de garanție este de **24 luni** pentru persoanele fizice și **12 luni** pentru persoanele juridice, de la dată cumpărării produsului și respectiv ale accesoriilor standard aflate în componența sa (cumpărate simultan cu produsul, cele fără de care aparatul nu poate funcționa).

2. Garanția se acordă conform legislației române în vigoare la dată cumpărării, se aplică numai dacă aparatul este folosit corespunzător (în concordanță cu instrucțiunile de folosire) și este valabilă numai însoțită de factură de cumpărare și certificatul de garanție, ambele în original.

3. În cazul defectării în condiții normale de utilizare, pe durata perioadei de garanție, produsul se va repara gratuit, la sediul menționat în acest certificat.

4. Prezentul produs are în componentă subansamble electronice și mecanice diverse, care necesită respectarea cu strictețe a condițiilor de manipulare, transport, păstrare, exploatare, întreținere și reparație prevăzute în manualul de utilizare. Consumabilele nu sunt acoperite de garanție.

5. Situații care duc la ieșirea din garanție a produsului:

- Nerespectarea condițiilor de manipulare, transport, păstrare, instalare, punere în funcțiune, exploatare și întreținere prevăzute în manualul de utilizare sau în condiții ce contravin standardelor tehnice din România;
- Documentele de garanție nu sunt prezentate, au fost deteriorate / modificate sau sunt ilizibile;
- Aparatul prezintă deteriorări cauzate de accidente mecanice, lovituri, șocuri, pătrunderi de lichide, expuneri la foc, utilizare greșită sau neglijență, schimbări ale stării aparatului, păstrarea în condiții improprii – funcționarea repetată în regim de mari diferențe de temperatura care cauzează fenomenul de “condens” intern, expunerea excesivă la umezeală sau radiații solare, neglijență în utilizare, etc.
- Produsul a fost utilizat împreună cu alte accesorii în afară celor recomandate de producător.
- Exploatarea excesivă a aparatelor ceea ce poate conduce la arderea motoarelor, etc.

6. Pierderea certificatului de garanție determina ieșirea din garanție a produsului.

7. Necompletarea sau completarea incorectă a certificatului de garanție atrage după sine răspunderea vânzătorului.

8. Perioada de garanție se prelungește cu timpul scurs de la data predării produsului la service, până la dată repunerii în stare de funcționare a produsului. Prelungirea termenului de garanție se înscrie pe certificatul de garanție.

9. Durata medie de utilizare a produsului este de 3 ani. Italia Star Com Due SRL asigura contră cost, reparații în afară perioadei de garanție, sau dacă produsul a ieșit din garanție, pe toată durata medie de utilizare a produsului.

10. Cumpărătorului i-a fost probată funcționarea corespunzătoare a produsului și i s-a explicat modul de utilizare. Cumpărătorul a verificat inventarul de livrare al produsului inclusiv existența manualului de utilizare în limba română. Cumpărătorul a luat la cunoștință de integritatea șuruburilor și sigiliilor produsului.

În cazul defectării produsului, cumpărătorul va trebui să se prezinte la unul dintre sediile și punctele de service specificate în prezentul certificat. În cazul în care clientul nu domicilieaza în același oraș unde se află service-ul menționat pe certificat, clientul trebuie să meargă la magazinul de unde a achiziționat aparatul, vânzătorul având obligația să completeze procesul verbal de predare–primire, să menționeze defecțiunile reclamate, să trimită produsul printr-un curier rapid (RoExpress, Cargus, Speed Curier, etc.) către unul dintre punctele de service specificate în certificat și să achite taxele necesare transportului.

11. Garanția furnizată nu afectează drepturile statuale ale consumatorului prin legislația aplicabilă în vigoare (legea 449/2003; OG 21/1992; OG 140/2021) și nici drepturile consumatorului în raport cu dealer care decurg din contractul de vânzare cumpărare.

12. Pentru toate utilajele de tencuit/sapă/beton precum și pompele de lavabil/materiale composite sunt:

- Piesele componente și/sau ansamblurile care intră în contact cu lavabilul sau materialul compozit NU SUNT ACOPERITE DE GARANȚIE, acestea se încadrează la capitolul CONSUMABILE.
- Durata de viață a acestora este influențată de calitatea lavabilului/materialului compozit cât și de mentenanță, curățarea zilnică a elementelor (valve/supape de amorsare, filtre corp pompă și mâner pistol spray-ere) care intră în contact cu materialul utilizat precum și ungerea zilnică a elementelor mecanice aflate în mișcare acolo unde este prevăzută cu pompita/mecanism de ungere sau orificiu de ungere.

13. Pentru toate utilajele electrice NU SUNT ACOPERITE DE GARANȚIE piesele și subansamblele electrice/electronice care utilizate la o subtensiune de lucru, altă decât cea recomandată/indicată pe utilaj și alimentate, fiind cu prelungitoare-prelungitoare tambur mai mari de 10 m și cu o secțiune de cablu mai mică de 2,5 mm! Acolo unde alimentarea este trifazică și lipsa uneia din faze sau a impamantarii/nul de lucru, duce la distrugerea elementelor de comandă și/sau a motorului electric.

14. Clientul are obligația de a asigura mentenanță zilnică a utilajelor cu motoare termice prin curățarea filtrului de aer, respectiv verificarea nivelului de ulei motor și a uleiului din reductor.

15. Sunt excluse de la garanție piesele devenite inutilizabile din cauza utilizării sau reparării inadecvate, a întreținerii deficitare sau a uzurii obișnuite, precum și piesele și componentele modificate de către client, cele care nu au fost furnizate de importator/furnizor/unitatea de service autorizată (ex. șină de ghidaj, roți de antrenare, bujii, sfori demaror, clicheti, role demaror, filtru aer, filtru combustibil sau ulei, conducte de alimentare, furtunuri/semeringuri/rulmenți, garnituri, inele de etanșare și baterii.

În cazul generatoarelor, garanția se acordă și este valabilă pentru numărul de ore de funcționare specificat:

• Motoare diesel/benzină, funcționând la 3000 rpm – 1000 ore
• Motoare diesel, funcționând la 1500 rpm – 2000 ore
• Generatoare pe benzină – 500 ore de funcționare

Respectați strict programul de întreținere indicat în manualul utilizatorului.
Periile nu sunt acoperite de garanție – ele sunt consumabile, nu piese de schimb.
Durata garanției pentru bateria reîncărcabilă este de 6 (șase) luni!

Nu fac obiectul garanției: serviciile solicitate (sau piesele necesare) atunci când se efectuează întreținerea normală și regulată a produsului. Ex. curățarea utilajului, reglarea carburatorului, reglajul supapelor, etanșarea motorului, schimbarea bujiilor, filtre de aer (combustibil/ulei), lubrifianți, sfori demaror, garnituri.

*** CERTIFICATUL DE GARANȚIE NU ESTE TRANSMISIBIL**

Unitatea vânzătoare:

Nume: _____

Adresă: _____

Telefon: _____

e-mail: _____

Глава 1 Предпазни мерки и предупреждения

1 Спецификации за безопасна работа

1. Обучение

a) Прочетете внимателно инструкциите. Запознайте се с всички работни механизми и правилния начин за използване на машината. Знайте как да спрете и бързо да разглобите работния механизъм!

b) Децата никога не трябва да използват машината! Възрастните никога не трябва да използват машината, без да са прочели инструкциите!

c) Поддържайте работната зона свободна от други хора или предмети, които могат да представляват риск за безопасността, особено деца и домашни любимци.

2. Подготовка

a) Проверете зоната, където ще работи машината, и отстранете всички отпадъци!

b) Освободете съединителя, преди да стартирате двигателя!

c) Не работете с машината без да носите подходящо палто. На хлъзгави повърхности, носенето на обувки против хлъзгане ще подобри стабилността на стъпалото ви!

d) Работете внимателно с горивото, то е запалимо! Конкретните предпазни мерки са следните:

1) Използвайте подходящи контейнери за съхранение на мазут!

2) Не пълнете резервоара с гориво, когато

двигателят работи или е горещ!

3) Зареждането с гориво трябва да се извършва с особено внимание навън, а не вътре!

4) Преди да стартирате, затегнете капака на резервоара за гориво и избършете разлятото гориво!

e) Не се допускат никакви настройки, докато двигателят работи!

f) Предпазните очила трябва да се носят през цялото време при извършване на каквато и да е манипулация, като например подготовка за работа и поддръжка.

3. Манипулация

a) Когато двигателят стартира, ръцете и краката не трябва да се доближават или поставят под въртящите се части!

b) При движение по (или през) чакълести пътища, тротоари или магистрали, бъдете Бъдете внимателни и спазвайте пътната обстановка, за да предотвратите потенциални опасности! Не превозвайте пътници по никакъв начин!

c) Ако случайно се ударите в отломките, моля, незабавно изключете двигателя и проверете дали машината за управление на градината е повредена. Ако има повреда, трябва да стартирате и работите отново с машината за управление на градината, след като тя бъде ремонтирана!

d) Винаги обръщайте внимание на околната среда около краката си, за да избегнете подхлъзване или падане!

e) След като машината има необичайна вибрация, двигателят трябва да се изключи незабавно! Разберете причината, вибрациите обикновено са предвестник на повреда!

f) Когато напускате контролната позиция, ако искате да извършите поддръжка, регулиране, проверка или почистване на запушването на острието, трябва да изключите двигателя!

g) Когато машината е в безпилотно състояние, трябва да

се вземат всички възможни предпазни мерки: отделете изходния вал и намалете допълнителното натоварване. Поставете скоростта в неутрално положение и изключете двигателя!

h) Преди почистване, ремонт или проверка на машината, двигателят трябва да бъде изключен и всички движещи се части трябва да бъдат потвърдени, че са спрели!

i) Отработените газове, отделяни от двигателя, са вредни, не работете в помещението!

j) Не работете с машината за управление на фермата без поставени подходящи предпазни устройства, предпазни капаци или други предпазни устройства!

k) Дръжте деца и домашни любимци далеч от машината, докато тя работи!

l) Не претоварвайте машината поради дълбока оран и висока скорост!

m) Машината не трябва да се движи с висока скорост по хлъзгава пътна настилка. Гледайте назад и бъдете внимателни, когато се движите на заден ход!

n) Никога не позволявайте на зрителите да се приближават до работещата машина!

o) Могат да се използват само допълнителни устройства и оборудване, разрешени от производителя на машината за управление на фермата!

p) Не работете с машината за управление на полето, когато видимостта или светлината са лоши!

q) Бъдете внимателни, когато работите върху твърда земя. Ножът може да се закачи за земята и да избута машината напред. Ако това се случи, незабавно освободете дръжката и не се опитвайте да контролирате машината със сила!

r) Не работете с машината за управление на градината по стръмни склонове!

s) Когато машината за управление на градината се движи нагоре и надолу по склона, трябва да се предотврати преобръщането ѝ.

4. Поддръжка и съхранение

a) Поддържайте машината, аксесоарите и оборудването в безопасно работно състояние;

b) От време на време трябва да се проверява затягането на срязващите болтове, болтовете за закрепване на двигателя и други болтове, за да се гарантира, че машината е в безопасно работно състояние;

c) Машината трябва да се съхранява на закрито и далеч от източника на огън. Двигателят трябва да се охлади по естествен път преди съхранение;

d) Ако машината за управление на градината трябва да се съхранява за дълго време, ръководството за употреба трябва да се съхранява правилно като важна информация;

e) Непрофесионалисти или необучен персонал не трябва да ремонтират машината.

2 Процедури за безопасна експлоатация

1. Условия на машината

А) Предпазното устройство на машината за управление на градината трябва да е цялостно и да функционира нормално.
б) Не се допуска незаконно сглобяване и модифициране на машини за управление на градини.

2. Условия за персонала

А) Операторът трябва да е преминал обучение за безопасна работа и да е усвоил уменията за безопасна работа.
В) Операторите с дълга коса трябва да я сплитат на плитки и да носят работна шапка.
С) При работа с машината за управление на фермата,

операторът трябва да завърже дрехите, белезниците и тръбите на панталоните, за да избегне заплитане.
D) Персонал с някое от следните състояния не трябва да работи с машината за управление на полето
- Страдащи от заболявания, които нарушават безопасната експлоатация;
-Консумация на алкохол или употреба на психотропни и наркотични вещества, контролирани от държавата;
-Бременни жени, непълнолетни и лица с непълна дееспособност.

3. Условия за употреба

A) Разстоянието между машината за управление на градината и неработещия персонал не трябва да бъде по-малко от 5 м.
B) Наклонът на посоката на работа на полето не трябва да бъде по-голям от 5°.
C) Повърхността на полето трябва да е равна. Обработващият слой трябва да е без камъни, отломки и др.
D) Оранжериите и слънчевите оранжерии трябва да бъдат добре проветрени.
E) Линията на видимост трябва да е добра.

4. Стартиране

A) Изискванията за безопасност в ръководството за потребителя трябва да бъдат проверени и техническото състояние на всяка част по отношение на безопасността трябва да бъде потвърдено като добро.
B) Преди стартиране, съединителният прът трябва да е в изключено положение, предаването на мощност между двигателя и скоростната кутия трябва да е в изключено състояние, а превключвателят на газта трябва да е в стартово положение.
C) Преди започване на работата, операторът трябва

правилно да монтира работните части, като например острието на плуга, и да се увери, че те са ефикасни.
D) Тялото на оператора трябва да избягва контакт с въртящи се, движещи се, високотемпературни и други опасни части.

5. Старт

A) Преди стартиране, машината трябва да се пусне на празен ход съгласно изискванията на ръководството за потребителя и да се стартира само след проверка на безопасността.
B) Дроселът, съединителят и другите компоненти на двигателя с масло за управление на градината са гъвкави и надеждни. Въртящите се части се въртят без засядане, а дръжката за автоматично връщане се връща нормално преди стартиране.
C) Устройството за автоматично спиране на острието не трябва да се управлява по друг начин, освен с ръка.
D) За машината за управление на градината с кормилен механизъм, както левият, така и десният съединител на кормилното управление трябва да са в зацепено състояние.

6. Полеви операции

A) Когато работите по наклон, работете по посока на наклона.
B) Двигателят трябва да бъде изключен, преди да отстраните мръсотия, плевели и други отпадъци от острието на плуга.
C) Когато плугът е заседнал в почвата и не може да се движи напред, двигателят трябва да се изключи и да се работи с него ръчно.
D) Когато операторът напусне работното си място, двигателят трябва да бъде изключен.
E) Операторът не трябва да работи с двигателя, когато е уморен, и трябва да го изключва, когато си почива.
F) При смяна на оператори по време на работа, трябва да се потвърди, че захранването между двигателя и скоростната

кутия е разделено.

7. преход

A) Двигателят трябва да бъде изключен преди прехвърляне.
B) Когато височината на билото или ширината и дълбочината на канавката са по-големи от максималния радиус на въртящото се острие на плуга, двигателят трябва да се изключи и полето да се премести ръчно.
C) При преминаване към пътя трябва да се спазват законите и разпоредбите за безопасност на движението и да се спазва безопасна дистанция от други превозни средства и пешеходци.
D) Машината за управление на градини не трябва да превозва хора или товари.

8. Инспекция при спиране

Когато по време на работа на машината за управление на градината възникне някоя от следните ситуации, спрете незабавно за проверка:
-Ножът за култивация е заплетен в трева и кал;
-Ненормален звук на двигателя или скоростната кутия;
-Оборотите на двигателя са необичайно високи и управлението на дросела отказва;
-Други анормални състояния.

III. Предупредителни знаци за безопасност

Тези знаци ви напомнят, че ако не обърнете внимание, това може да причини сериозни наранявания. Моля, прочетете внимателно инструкциите и мерките за безопасност.
Ако логото падне или се размаже, свържете се с вашия дилър, за да го замени с ново.

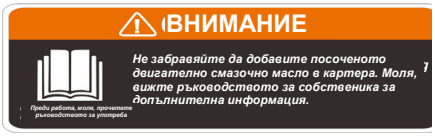

графика 2-1



графика 2-2

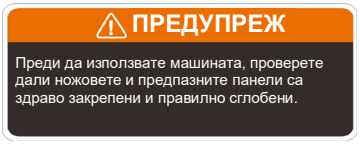

графика 2-3



графика 2-4



графика 2-5



графика 2-6

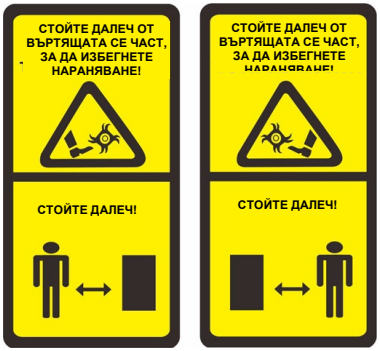

графика 2-7

Горните символи за безопасност отговарят на GB10396.

Глава 2 въведение в машината за управление на градини

1 Основни технически параметри

МОДЕЛ	BTA-SCW1000
Двигател	177F бензинов двигател
Конски сили (HP)	9
Работен обем (CC)	270
Капацитет на резервоара (L)	6
Начин на стартиране	Ръчно стартиране (с въже)
Режим на задвижване	Скоростна кутия
Предавки	-1, 0, 2, 1
Ширина на фрезоване (mm)	600
Дълбочина на фрезоване (mm)	≥100
Стандартни ножове	роторни ножове 2 бр × 4 комплекта + ножове за канали 3 бр × 2 комплекта
Стандартни гуми	гуми 5.00-8
Размер на опаковката (mm)	1300×570×660
Нетно / брутно тегло (кг)	85 / 100

2 Наименования на основните части и компоненти

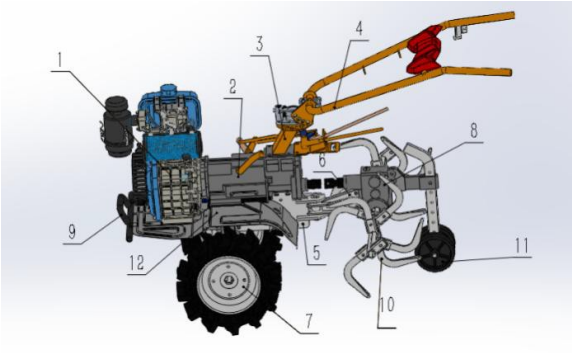

1. Части на двигателя,
2. Трансмисионен възел,
3. Седалка с подлакътник,
4. Рамка за подлакътници,
5. Каросерия на ремаркето,
6. Свързваща рамка,
7. Монтаж на ходови колела (ляво и дясно),
8. Кутия с инструменти,
9. Сглобка на калника,
10. Дълбоко острие за плуг,
11. Острие за плуг за съпротивление,
12. Калник (ляв и десен).

Глава 3 Монтаж и употреба на машината за управление на градини

1 Метод на монтаж на машина за управление на градината

Преди да напуснат завода, основните части на машината за управление на полето са сглобени и тествани. Въпреки това, преди да използват машината за управление на полето за земеделие, потребителите трябва да проверят и регулират цялата машина, за да осигурят по-добра производителност. След закупуване на машината за управление на полето, потребителите трябва да я сглобят, следвайки следните стъпки:

1. Фиксирайте главния двигател. Поставете шестоъгълния изходен вал в шестоъгълния отвор на втулката на изходния вал в долната част на монтажния блок на кутията за ходене.
2. Използвайте шестостенен болт M8x20, за да монтирате шестостенния ограничител на шестостенния изходен вал, така че шестостенният изходен вал да не може да се движи аксиално.
3. Товарно колело: Колелото е монтирано в двата края на шестоъгълния вал, а за фиксирането му се използват два щифта Ø8×50 и R-образни щифтове.
4. Сглобяване на теглича: Свързващата рамка е сглобена върху теглещото тяло, а свързващият вал е свързан и поставен с отворния щифт φ3×26. Прътът за управление на скоростта се вкарва в квадратния слот на свързващата рамка и се монтират щифтът на пръта за управление на скоростта и отварящият щифт.
5. Монтаж на рамката на парапета: Подравнете зъбния диск на рамката на парапета със зъбния диск на седалката на рамката

на парапета и обърнете внимание на регулирането на горната и долната позиция на рамката на парапета, след което я заключете с болта на дръжката.

2 Обхват на приложение

1. Тази машина е подходяща за ротационна обработка на почвата в равни и хълмисти райони със сухи земи.
2. Тази машина не е подходяща за необработваема земя и обработваема земя с твърде много примеси, като например камъни. Ако операцията е незаконна, тя може да причини повреда на машината, а в сериозни случаи може да причини нараняване.
3. Тази машина за управление на полето е подходяща за обработваема земя с наклон по-малък от 5°. Ако наклонът е по-голям от този, това може да доведе до преобръщане на машината и сериозни наранявания.
4. Ще възникнат загуби на имущество и злополуки с телесни повреди поради прекомерна употреба и незаконна експлоатация.

3 Свързване и използване на помощни инструменти

1. Резистентна плевня: Когато е необходима ротационна обработка на почвата, свалете колелата и поставете шестоъгълната тръба на ротационната машина за плевене върху двата края на задвижващия вал на механизма за движение. Закрепете го с малки щифтове аксиално. Забележка: Ротационната обрабоваща машина има ляв и десен ножов механизъм; след монтажа се уверете, че ръбовете на ножовете работят първи, когато плевителят се движи напред. След монтажа на ножовете, монтирайте левия и десния калник, за да предотвратите нараняване от ножовете. Дълбочината на ротационната обработка може да се регулира чрез регулиране

на височината на съпротивителния прът и ъгъла му спрямо земята: (вижте таблицата по-долу)

2. Работа с ротационна обработка на почвата (както е показано на фигурата по-долу)

2.1 Описание на задната предавка: Отзад има 2 предавки, едната от които е празна. Параметрите са показани в следната таблица:

номер на поръчка	проект	единица	проектна стойност
1	Ниво 1	обороти в минута	5
2	Две нива	обороти в минута	16
3	Метод на предаване чрез корито	/	зъбно колело
4	Максимален радиус на въртене на въртящия се валяк за плевене	мм	180
5	Общ брой ножове, монтирани на ротационния валяк за плевене	апартамент	14
6	Тип роторна плевня	/	Потопете се дълбоко в ножа
7	Работна ширина на ротационната обработка на почвата	мм	750

2.2 Задният работен инструмент е монтиран на шестоъгълния изходен вал на задната ротационна кутия за

инструменти и е фиксиран с щифт.

2.3 Полева операция

2.4.1 Когато земята е сравнително твърда, използвайте предното задвижване на 1-ва предавка, задния инструмент (-1 предавка) за обратна обработка на почвата и (-2 предавка) за работа в бразда.

2.4.2 Когато земята е сравнително мека, използвайте скорост 2 на предното задвижване за ротационна обработка на почвата обратно на часовниковата стрелка и за изкопаване на траншеи и обработка на почвата обратно на часовниковата стрелка със задния инструмент (-1).

2.4.3 Когато земята е особено мека, използвайте предното задвижване на 1-ва предавка, а задният инструмент (1-ва предавка) може да се използва за ротационна обработка на почвата по посока на часовниковата стрелка.

4 Методи за ежедневна проверка

1. Проверете маслото на двигателя

Предупреждение! Разходът на гориво за двигателя е 0,6 литра. Когато нивото на маслото е под нормалното състояние, използването на двигателя ще причини сериозни повреди по него!

Предупреждение! Използвайте чисто, висококачествено масло за четиритактови двигатели. Използването на нечисто или друго масло ще съкрати живота на двигателя.

- Поставете двигателя в хоризонтално положение.
- Развийте манометъра за маслото на двигателя и го избършете.
- Поставете масломерния индикатор в отвора за масло (не завинтвайте в резбата).
- Извадете масломерната сонда и проверете нивото на маслото. Нивото на маслото в диапазона, показан от масломера,

е нормално.

- Масло SAE15W 40 се препоръчва като универсален смазочен материал за нормални температури на околната среда (вижте Таблица 1).



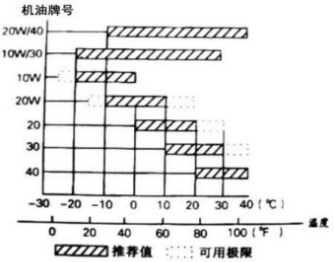

表一

2. Проверете маслото в скоростната кутия

- Поставете машината за обработка на полето на хоризонтална повърхност, наблюдавайте нивото на маслото, нивото на маслото над масломера е в ред.

- Нормалното количество гориво е 1,6 литра, а нормалното ниво на маслото е на позиция 2/3 на масломера. Ако нивото на маслото е твърде ниско, долейте масло до нормалното ниво.

- Препоръчва се масло SAE15W-40.

5 Метод за отстраняване на грешки и данни

1. Метод за регулиране на жилото на съединителя
След определен период на употреба, износването на фрикционните дискове и износването на вилката на съединителя влошават работата на съединителя, т.е. жилото на съединителя трябва да се регулира.
Забележка: 1. Хванете и отпуснете лоста на съединителя 2-3 пъти, за да проверите състоянието на съединителя. Ако не е нормално, коригирайте го отново.

2. Ако проблемът не може да бъде решен многократно, е възможно вилката на съединителя или фрикционната плочка да са сериозно износени. В този случай трябва да отидете в сервиза, за да смените частите с нови. Забранено е самостоятелният демонтаж на съединителя, за да се избегне повреда на съединителя и други части.

2. Метод и данни за отстраняване на грешки чрез дроселова клапа и издърпване на кабел

Когато превключвателят на газта е завъртян, двигателят има лошо ускорение или забавяне, т.е. жилото на газта трябва да се регулира. Вижте метода

Забележка: 1. Завъртете превключвателя на газта 2-3 пъти многократно и проверете ускорението и забавянето на двигателя.

2. Теглото на дросела и съединението на теглещото въже трябва да бъдат здраво свързани с винтове.

3. Метод за регулиране на скелето

Според вашия ръст и специални изисквания, като например земеделие и агрономия, парапетът може да се регулира съответно нагоре и надолу, наляво и надясно, както следва:

Дръжте кормилното жило с ръка, за да регулирате горната и долната или лявата и дясната част на парапета.

Глава 4 работа на машината за управление на градината

1 Стартиране на работа (вижте спецификацията на захранването)

Забележка: Освободете лоста на съединителя, за да поставите машината в състояние на съединител.

1. Стартирайте дизеловия двигател съгласно стъпките, посочени в ръководството за дизеловия двигател.

2. Дизеловият двигател трябва да работи 2 до 3 минути на празен ход (1600 плюс или минус 150 об/мин) без товар.

3. Проверете дали дизеловият двигател работи нормално. Ако не, спрете двигателя за поддръжка.

2 Работа

1. Ходене

Използвайте лоста за превключване на предавката, за да превключите на 1-ва или 2-ра предавка или на задна предавка,

след което хванете лоста на съединителя и машината за управление на градината може да се движи нормално.

2. Завой

Завийте наляво или надясно, като натиснете кормилното жило.

3. Изключване

Когато машината е изключена, освободете лоста на съединителя, за да го държите в изключено състояние. Настройте дросела на минимум и спрете машината. Забележка: Машината за управление на градината трябва да бъде паркирана на равна повърхност, за да се предотврати подхлъзването ѝ.

4. Аварийно спиране

А. По време на процеса на обработка, ако срещнете неочаквани ситуации, като например стръмни склонове и камъни, освободете лоста на съединителя (изключване), за да спрете работата на машината за обработка, и хванете лоста на съединителя (включване), за да продължите работата на машината.

б. В случай на аварийно изключване, превключете машината за управление на градината на неутрална предавка, бързо регулирайте дросела на минимум и изключете двигателя.

3 Предпазни мерки при употреба на машина за управление на градини

1. По време на употреба трябва да се обърне внимание на работните условия и звуците на всяка част и да се провери дали връзката на всяка част е нормална. Не се допуска разхлабване. Ако се открие някаква необичайна ситуация, спрете превозното средство за проверка и отстраняване на неизправности.

2. Не стартирайте студения автомобил веднага след работа с голямо натоварване, особено нови машини или машини след основен ремонт.

3. Обърнете внимание на нивото на маслото в двигателя и скоростната кутия и го долейте незабавно, когато е недостатъчно.
4. Не използвайте вряла вода за охлаждане на двигателя.
5. Машината за обработка на полето трябва да се предпазва от преобръщане по време на обработка.
6. Не карайте машината за обработка на полета с ротационно острие за плевене по плаж или купчина камъни, за да избегнете повреда на острието.
7. След употреба трябва да се обърне внимание на отстраняването на почвата, плевелите и маслените петна, прикрепени към машината за управление на полето, и да се поддържа цялата машина чиста.
8. Почиствайте хартиения филтър във филтъра често

Глава 5 Поддръжка на двигателя

Предупреждение!

- Изключете двигателя, преди да извършвате каквато и да е поддръжка.
- За да предотвратите случайно стартиране на двигателя, изключете ключа за двигателя и откачете кабела на запалителната свещ.
- Двигателят трябва да се поддържа от оторизиран дилър, освен ако потребителят не разполага с подходящите инструменти, информация за поддръжка и възможност да го ремонтира.

обърнете внимание на:

- Използвайте оригинални части за двигателя. Използването на некачествени заместители ще повреди двигателя.
- Ако искате двигателят да поддържа добра производителност, той трябва да се проверява и регулира редовно. Рутинната поддръжка осигурява дълъг експлоатационен живот. Интервалът от време за поддръжка и елементите, които трябва да се поддържат, са описани в следващата таблица.

период на поддръжка По показан месец Или първият, който пристигне в реалните работни часове, е стандартният проект		q.d използвам	Първият месец може би 20 часа	Всеки сезон може би 50 часа	На всеки шест месеца, може би по 100 часа	Всяка година може би 300 часа
смазочно масло за двигатели	Проверете нивото на маслото	●				
	подновяване		●		●	
Смазочно масло за редуктори (За определени модели)	Проверете нивото на маслото	●				
	подновяване		●			●
пречиствател на въздуха	проверка	●				
	почистване	(1)				
свещ	Проверете почистването				●	
Искрогасител (по избор)	почистване				●	
Резервоар за гориво и филтър	почистване			(2)		

въздушна врата	Проверете и коригирайте					(2)
Горивни тръбопроводи	проверка	На всеки две години (подмяна, ако е необходимо) ● (2)				

Забележка! 1. Ако се използва на запрашени места, увеличете честотата на поддръжка.

2. Непрофесионалисти или необучен персонал не трябва да ремонтират машината.

1. Сменете смазочното масло

След като двигателят е горещ, източете маслото, за да осигурите безопасността

Освободете маслото бързо и старателно.

① Развийте масломерния индикатор и източете болтовете за масло, за да източите смазочното масло.

② Поставете обратно болта за освобождаване на маслото и го затегнете.

③ Поставете отново препоръчителния лубрикант и проверете нивото на маслото.

④ Монтирайте масломер.

2. Поддръжка на въздушния филтър

Замърсените въздушни филтри предотвратяват навлизането на въздух в карбуратора. За да се предотврати повреда на карбуратора, въздушният филтър трябва да се поддържа редовно. Ако двигателят работи в запрашена среда, честотата на поддръжка трябва да се увеличи.

Предупреждение! Не използвайте бензин или почистващи препарати с ниска точка на запалване за почистване на елемента на въздушния филтър, тъй като това може да причини запалване.

Забележка! Двигателят не може да работи без

въздушен филтър, тъй като това ще доведе до бързо износване на двигателя.

① Отстранете гайката на пелерата и капака на въздушния филтър и извадете филтърния елемент.

② Почистете филтърния елемент с незапалим или високотоково запалване разтворител и го оставете да изсъхне добре.

③ Оставете филтъра да абсорбира и почисти двигателното масло, след което изстискайте маслото.

④ Монтирайте филтърния елемент и корпуса на въздушния филтър.

Глава 6 Поддръжка на машини за управление на градини

Поради експлоатация, износване от триене и промени в натоварването, машината за управление на полето може да има разхлабени свързващи болтове, износени части, намалена мощност на дизеловия двигател, увеличен разход на гориво и други повреди, които сериозно влияят на нормалната ѝ употреба. За да се намалят тези проблеми, е от съществено значение стриктно и редовно да се извършва поддръжка и ремонт, за да се гарантира, че машината за управление на полето остава в добро техническо състояние и да се удължи експлоатационният ѝ живот.

1 Разработване

1. Вижте ръководството за потребителя за разработка на дизеловия двигател.
2. За нови или ремонтирани машини за управление на градини, те първо трябва да работят 1 час без натоварване, след което незабавно да се източи цялото смазочно масло от картера на дизеловия двигател, докато е още горещ, след 5 часа работа при леко натоварване. След инжектиране на двигателното масло съгласно процедурите в Глава 2, раздели 1 и 2 за 4 часа разработка, те могат да бъдат пуснати в нормална обработка.

2 Техническа поддръжка на машини за управление на градини

1. Поддръжка на всяка смяна (преди и след всяка смяна)

① Слушайте и наблюдавайте дали има някакви необичайни явления (като необичаен шум, прегряване и разхлабване на болтове).

2 Проверете дали има теч на масло в дизеловия двигател и скоростната кутия.

③ Проверете дали нивото на маслото на дизеловия двигател и скоростната кутия е между горната и долната линия на масломерния индикатор.

4 Почиствайте калта, плевелите и маслените петна по машината и аксесоарите навреме.

⑤ Попълнете земеделския регистър.

2. Поддръжка ниво 1 (на всеки 150 часа работа)

① Изпълнявайте всички задачи по поддръжката за всяка смяна.

② Почистете корпуса на скоростната кутия и сменете маслото.

③ Проверете и отстранете грешките в съединителя, системата за превключване на предавките и системата за задна предавка.

3. Вторична поддръжка (на всеки 300 часа работа)

① Извършвайте цялата поддръжка на всеки 150 часа работа.

② Проверете всички зъбни колела и лагери, ако износването е сериозно, моля, сменете ги с нови части.

③ Други части на машината за управление на градината, като например ротационно острие за плевене или свързващ болт и др., ако са повредени, моля, сменете ги с нови части.

4. Техническа поддръжка (на всеки 600-800 часа)

① Отидете до местния специализиран сервиз за демонтаж, почистване и проверка на цялата машина. Частите със сериозно износване трябва да бъдат подменени или ремонтирани според случая.

5. Поддръжката и поддръжката на дизелов двигател се извършват съгласно ръководството за употреба на дизелов двигател.

3 Таблица за техническа поддръжка на машината за управление на полето (съдържанието на поддръжката, което трябва да се извърши, е маркирано с √ в таблицата)

Време за почивка / Съдържание за поддръжка	q.d	Работете 8 часа на половин натоварване	Един месец или 20 часа по-късно	Третият месец или 150 часа	Всяка година или 1000 часа	На всеки две години или 2000 часа
Проверете и затегнете гайките и болтовете	√					
Проверете и добавете масло	√					
Почистете и сменете маслото		(първи)	(втори път)	√ (от трети път и нататък)		
Проверете за течове на масло	√					
Премахнете мръсотия, плевели и мазни петна, за да поддържате чистота	√					
отстраняване на повреда	√					
Регулирайте компонентите на управлението	√					
Зъбно колело и лагер					√	

4 Дългосрочно съхранение на машини за управление на градини

Когато машината за управление на градината трябва да се съхранява дълго време, трябва да се вземат следните мерки, за да се предотврати ръжда.

1. Уплътнете дизеловия двигател съгласно изискванията на ръководството за дизеловия двигател.
2. Почистете праха и мръсотията по повърхността.
3. Изпуснете смазочното масло в скоростната кутия и инжектирайте ново масло.
4. Нанесете масло против ръжда върху повърхността, която не е от алуминиева сплав, където не е нанесена боя.
5. Съхранявайте продукта на проветриво, сухо и безопасно място на закрито.
6. Съхранявайте правилно произволните инструменти, сертификата за съответствие на продукта и ръководството за употреба.

Глава 7 Често срещани повреди и методи за отстраняване на неизправности

Ако двигателят не може да се стартира, проверете:

Превключвателят на двигателя в положение ON (включено) ли е?

2. Има ли достатъчно смазочно масло?
3. Клапанът за гориво в отворено (ON) положение ли е?
4. Има ли гориво в резервоара?
5. Дали горивото достига до карбуратора, разхлабете болта за източване на карбуратора и поставете горивния клапан в положение ON (отворено), за да проверите.

Предупреждение! Ако се разлее гориво. Трябва да се отстрани напълно и да се изчака изпаряването им, преди да се тества свещта или да се стартира двигателят. Разлятото гориво или неговият летлив газ могат да причинят пожар.

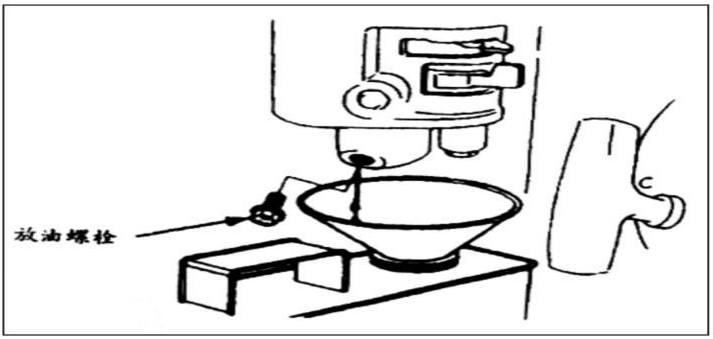

6. Дали свещта има искра.

A. Свалете капачката на свещта, отстранете праха и след това свалете свещта.

B. Прикрепете капачката на свещта към свещта.

C. Докоснете металния корпус на свещта до главата на цилиндъра на двигателя. Внимателно издърпайте стартера и вижте дали има искра. Ако има искра, поставете отново свещта. Стартирайте двигателя.

7. Ако двигателят все още не може да стартира, моля, обърнете се към оторизиран дилър за поддръжка.

8. Повреда на съединителя и отстраняване на неизправности

феномен	причина	Метод на елиминиране
Без хващане	Газът не се увеличава и скоростта не се достига	Увеличете газта, за да увеличите скоростта
	Фрикционната плоча е извън експлоатация	подновяване
	Повреда на пружината	подновяване
	Лагерът вътре в съединителя е изгорял	подновяване
Приплъзване (бавно или никакво въртене на шпиндела на скоростната кутия)	Разрушаване от умора на пружината	подновяване
	Валът на вилката не е гъвкав, така че вилката не се връща в първоначалното си положение напълно.	Почистете локализиращия щифт. Натиснете диска, за да комбинирате повърхността, така че да се върти гъвкаво
	Жилото на съединителя не е правилно регулирано	Регулирайте отново жилото на съединителя

9. Неизправност на скоростната кутия и други неизправности

феномен	причина	отърви се от
Шумът от предавката е твърде висок	Аксиална деформация, огъване	подновяване
	Регулираите износването на накладките	подновяване
	Хлаоината на зъоното колело е извън	подновяване
	Лагерът е твърде хлаоав с	подновяване
Теч от контеинер	Кутията има скрити микропорести	Поправете заварките или нанесете грунд върху
Течове на масло от вала на рамото на съединителя	Повреда на О-пръстена	подновяване
Прегрял	Смазочното масло в резервоара е твърде	Дооавете масло според нуждите
	Хлаоината от страната на зъбното колело е твърде малка	повторно сглоояване
	Аксиалният хлаоина е	повторно сглоояване

	твърде малък	
Теч на масло от съединението на скоростната кутия	Свързващият болт на съединението е	Затегнете болтовете
	Уплътнението на устройството е било повредено	подновяване
Теч на масло от крайния капак	Свързващият болт на съединението е	Затегнете болтовете
	Скелетното маслено уплътнение на секцията е	подновяване
Теч на масло на изходния вал	Скелетното маслено уплътнение на секцията е	подновяване
Теч на масло от отвора за източване	Повреда на О-пръстена	подновяване
	Щепселът е хлабав	Затегнете щепсела
Ротационното острие се счупи	Сблъсък с твърди предмети, като например камъни	подновяване
Въжето за дърпане се скъса	Дългосрочно износване от работа	подновяване

Глава 8 Списък на стандартната конфигурация и износващите се части

Приложен списък с елементи

1. Стандартен списък с конфигурации към момента на доставката

Машината за управление на градината се състои от една машина, един чифт ходови колела, два чифта ротационни ножове за обработка на почвата, комплект произволни документи, комплект произволни инструменти и сертификат за съответствие.

3. Списък на уязвимите части

номер на поръчка	име на част	Спецификации и степени	Работна зона
1	Освободете въжето за издърпване	Три месеца	Монтаж на парапет
2	Изключете запалването	Три месеца	Монтаж на парапет
3	Жило за газта	Три месеца	Монтаж на парапет
4	пътно колело	Три месеца	
5	Въртящо се острие за плевене	Три месеца	Сглобяване на инструменти

6	Уязвими части на двигателя		Вижте ръководството за двигателя

Забележка! Когато сменяте части, трябва да използвате оригинални части, в противен случай това ще доведе до повреда или повреда на машината, както и до сериозни инциденти с имущество и телесни повреди.

ЛИСТ ЗАРЕМОНТ ПРЕЗГАРАНЦИОННИЯ ПЕРИОД

№	Дата на приемане	Описание на дефекта	Извършен ремонт	Удължаване на гаранционния период	Място за печат
1					
2					
3					
4					
5					

ОТОРИЗИРАН СЕРВИЗ ЗА:

Italia Star Com Due S.R.L.
km 13.2 București - Pitești highway
Chiajna - Ilfov - Romania
Tel: 004 / 021.433.03.27
Fax: 004 / 021.433.03.26
info@italiastar.ro www.italiastar.ro

ГАРАНЦИОННА КАРТА

Серия АА №: _____

Марка на продукта: _____

Модел: _____

Серия №: _____

Аксесоари: _____

Продавач: _____

Подпис и печат: _____

Купувач: _____

Адрес: _____

Дата на закупуване: _____

Подпис / печат: _____

ДИСТРИБУТОР: .....

ИМЕ: .....

e-mail: .....

АДРЕС: .....

Потвърждавам, че съм получил продукта в отлично работно състояние, заедно с ръководство за употреба на български език, и съм напълно наясно, че тази гаранционна карта е валидна само, ако е придружена от фактура за покупка и от касов бон или квитанция и ако съм спазвал инструкциите за употреба. В противен случай ремонтът е за моя сметка. Моля прочетете - Чл. 112,113, 114 и 115 от ЗЗП – ДВ бр.18 от 2011.

Гаранционни условия

1. Гаранционният срок е ..... месеца от датата на закупуване на машината, съответно стандартните аксесоари,влизащи в състава му (закупени едновременно с продукта, без които машината не може да работи).
2. Гаранцията се предоставя съгласно действащото българско законодателство към момента на покупката, и се прилага само ако машината е използвана правилно (в съответствие с инструкциите за употреба) и е валидна само ако е придружена от фактурата за покупка и гаранционната карта, и двете в оригинал.
3. В случай на повреда при нормална употреба по време на гаранционния период, продуктът ще бъде ремонтиран безплатно в офисите, посочени в картата.
4. Този продукт е съставен от различни механични и електронни части, които изискват стриктно спазване на условията на работа, транспортиране, съхранение, експлоатация, поддръжка и ремонт, предвидени винструкцията за употреба.
5. Ситуации, които водят до излизане от гаранцията на продукта:

При неспазване на условията за манипулиране, транспортиране, съхранение, монтаж, пускане в експлоатация, експлоатация и поддръжка, предоставени в ръководството за употреба, или в условия, които противоречат на утвърдените технически стандарти;

Гаранционните документи не са представени, те са били повредени / променени или нечетливи;

Машината има повреди, причинени от механични инциденти, натъртвания, шокове, проникване на течности, излагане на огън, злоупотреба или небрежност, промени в състоянието на машината, съхраняване в неподходящи условия - многократна работа в режим на големи температурни разлики, които причиняват явлението вътрешен "конденз", прекомерно излагане на влага или слънчева светлина,небрежностприупотреба;

Машината е била използвана с аксесоари, различни от препоръчаните от производителя.

6. Загуба на гаранционната карта предопределя излизането от гаранция за продукта.
7. Непопълването или неправилното попълване на гаранционната карта предполага вина на продавача.
8. Срокът на гаранцията се удължава, с времето от датата на предаване на продукта на сервиза, до датата на пускане в употреба на продукта. Удължаването на гаранционния срок се вписва в
гаранционната карта.
9. Средният срок на употреба на продукта е 4 години. Italia Star Com Due осигурява срещу заплащане ремонти извън гаранционния срок,или ако продуктът е излязъл от гаранция, през целиясреденсрок наупотребанапродукта.
10. На купувача е било показано правилното функциониране на машината и му е обяснено как да се използва. Купувачът е проверил доставния инвентар на продукта, включително наличието на ръководство за употреба на български език..
11. В случай на повреда на машината, купувачът ще трябва да отиде до един от офисите и сервизните центрове, посочени в картата. Ако клиентът не живее в същия град, където са сервизните центрове, посочени в картата, клиентът трябва да отиде до магазина, от където е закупил продукта, като продавачът е длъжен да попълни приемо - предавателния протокол, да отбележи посочените повреди, да изпрати машината, чрез куриер (Спиди, Еконт и т.н.) до един от сервизните центрове, посочени в картата, и да заплати необходимите такси за транспорт.
12. Гаранцията не засяга правата, предоставени на потребителите чрез приложимото действащо законодателство на потребителя по отношение на дилъра, породени от договора за продажба.
13. При генераторите, гаранцията се предоставя и е валидна за посочения брой работни часове:

• Дизелови/бензинови двигатели, работещи при 3000 об/мин – 1000 часа
• Дизелови двигатели, работещи при 1500 об/мин – 2000 часа
• Бензинови генератори – 500 работни часа

Стриктно спазвайте графика за поддръжка, посочен в ръководството за потребителя.
Четките не се покриват от гаранцията – те са консуматив, а не резервна част.
Гаранционният срок на акумулаторната батерия е 6 (шест) месеца!

14. Части, които са станали неизползваеми поради неправилна употреба или ремонт, лоша поддръжка или нормално износване, както и части и компоненти, модифицирани от клиента, тези, които не са доставени от вносителя / доставчика / оторизирания сервизен отдел (напр. ауспух, колела, свещи, стартерни въжета, стартерни ролки, въздушен филтър, горивен или маслен филтър, захранващи тръби, маркучи / уплътнения / лагери, уплътнения, о- пръстени и батерии).

Не се покрива от гаранцията: услуги (или необходимите части), когато се извършва нормалната и редовна поддръжка на продукта. Почистване на машината, регулиране на карбуратора, регулиране на клапаните, двигателя, смяна на свещите, въздушни филтри (гориво / маслен), смазочни материали, стартери, уплътнения.

*ГАРАНЦИОННАТА КАРТА НЕ МОЖЕ ДА СЕ ПРЕХВЪРЛЯ

Оторизиран сервиз

Име: _____

Адрес: _____

Телефон: _____

Е-мейл: _____

Első fejezet. Biztonsági előírások és figyelmeztetések

1 Biztonsági üzemeltetési előírások

1. Képzés

a) Figyelmesen olvassa el az útmutatót. Ismerkedjen meg a gép vezérlő mechanizmusaival és a helyes használati móddal. Ismerje meg, hogyan kell megállítani és gyorsan szétszedni a gépet!

b) Gyermekek nem használhatják a gépet! Felnőttek nem használhatják a gépet a használati útmutató előzetes ismerete nélkül!

c) Tartsa a munkaterületet tisztán és járókelőktől, gyerekektől, háziállatoktól tisztán!

2. Előkészületek

a) Ellenőrizze a munkaterületet és távolítson el minden törmeléket!

b) A motor indítása előtt engedje ki a kuplungot!

c) Ne használja a gépet megfelelő védőruha használata nélkül! Használjon tapadós lábbeliket, ami segít stabilan tartani a gépet.

d) Az üzemanyagot kezelje óvatosan, gyúlékony! A konkrét óvintézkedések a következők:

1) Használjon üzemanyag tárolásának megfelelő eszközöket!

2) Ne tankolja meg a gépet, míg a motor működésben van vagy forró!

3) Az újratankolást kültéren, odafigyeléssel végezze, ne beltéren!

4) Indítás előtt szorítsa meg az üzemanyagtartály kupakját és törölje le a kiömlött üzemanyagot!

e) Ne változtasson semmit, míg a motor működésben van!

f) Bármilyen módosítás, mint például használathoz való előkészület és karbantartás, közben mindig viseljen védőszemüveget!

3. Működtetés

a) A motor indításakor tartsa távol a kezeit és lábait a forgó alkatrészektől!

b) Kavicsos utakon, járdákon, autóutakon való használatkor, vagy ezeken való áthaladáskor,legyen éber és figyeljen a közlekedésre, hogy megelőzze a balesetet! Ne szállítson embereket a géppel!

c) Amennyiben véletlenül törmelékkel ütközik, azonnal állítsa le a motort és ellenőrizze, hogy a kertgondozási gép nem sérült-e meg. Amennyiben sérülést lát, csakis javítás után használja újra a kertgondozási gépet.

d) Mindig figyeljen a környezetére és kerülje a csúszásokat és eséseket!

e) Ha a gép rendellenesen rezeg, azonnal állítsa le a motort! Keresse meg a rendellenesség okozóját, mivel ez általában meghibásodáshoz vezet!

f) Amennyiben elhgyja a kezelői felületet, karbantartást, beállítást, megvizsgálást, tisztítást szeretne végezni, először állítsa le a motort!

g) Amennyiben a gépet felügyelet nélkül hagyja, óvintézkedésként távolítsa el a teljesítmény kimeneti tengelyt és vegye le a plusz súlyokat.
Tegye a sebességváltót holtpontba és állítsa le a motort.

h) Tisztítás, javítás, megvizsgálás előtt állísa le a motort és győződjön meg arról, hogy a forgó alkatrészek teljesen megálltak!

i) A kibocsátott gázak károsak, ne használja a gépet beltéren!

j) Ne használja a kertgondozási gépet megfelelő

védőberendezések nélkül!

k) A gép használata közben tartsa távol a gyerekeket és háziállatokat

l) Ne hajtsa túl a gépet a túl mély gyomlálással vagy magas sebességgel!

m) Ne használja nagy sebességgel a terméket csúszós felületen! Tolatás közben legyen figyelmes és tekintsen hátra!

n) Ne engedje, hogy járókelők megközelítsék a gépet!

o) Csak a kertgondozási gép gyártója által engedélyezett alkatrészek és kiegészítők használhatók!

p) Ne használja a gépet rossz látási viszonyokban vagy éjszaka!

q) Legyen óvatos, mikor kemény talajon használja! A pengék beakadhatnak a földbe és előretolhatják a gépet! Amennyiben ez megörténne, azonnal engedje el a fogantyúkat és próbálja meg visszahúzni a gépet!

r) Ne használja a gépet meredek lejtőkön!

s) A lejtőkön való fel-le haladáskor ne engedjük, hogy a gép felboruljon!

4. Karbantartás és tárolás

a) Tartsa a gépet, tartozékokat és felszereléseket biztonsagos és működő állapotban.

b) Rendszeresen szorítsa meg a pengét, motort tartó és minden más csavart, hogy megbizonyosodjon a gép megfelelő és biztonságos működéséről.

c) A gép tárolása beltéren történik, nyílt lángtol távol! Hagyja a motort kihűlni, mielőtt tárolja a gépet!

d) Amennyiben hosszabb ideig tervezi tárolni a gépet, tartsa meg a használati utasítást, mivel hasznos információkat tartalmaz.

e) Hozzá nem értő vagy képzetlen személyek nem végezhetnek szereléseket a gépen.

2 Biztonsági üzemeltetési előírások

1. Gép állapota

a) A gép biztonsági berendezése minden esetben megfelelően kell működjön!
b) Ne végezzen nem megengedett változtatásokat a gépen!

2. Üzemeltetői előírások

A) Az üzemeltetőnek ismernie kell a biztonságos használattal és készségekkel!
B) Amennyiben az üzemeltetőnek hosszú haja van, viseljen sapkát vagy kösse fel a haját.
C) Az üzemeltető ne viseljen bő ruhákat a gép használata közben, mivel azok beakadhatnak a gépbe használat közben.
D) A következő egészségügyi állapotokban lévő személyek nem használhatják a gépet:
- Olyan betegségekben való szenvedés, ami hátráltatná a biztonságos használatot
- Alkohol vagy tudatmódosító szerek/drogok befolyása alatt lévő személyek
- Terhes nők és gyermekek

3. Felhasználási kör

A) A gép és a környezetben tartózkodó személyek közötti legkisebb távolság 5 méter.
B) A munkaterület lejtési szöge nem haladhatja meg az 5 fokot.
C) A munkaterületnek lapos kell lennie. A művelési réteg ne tartalmazzon köveket, törmeléket, stb.
D) Az üvegházak és napelemes üvegházak legyenek jól szellőzőek.
E) A gép használata közben legyenek jók a látási viszonyok.

4. Indítás

A) Ellenőrizze a használati útmutató szerint, hogy a termék és az alkatrészek jó állapotban legyenek.
B) Indítás előtt állítsa a kuplung kart a kiengedett állapotába, a motor és sebességváltó között található sebességváltó kar legyen a holtpontban, illetve az üzemanyag-szelep kapcsoló az indítási pozícióban.
C) Használat előtt a kezelő győződjön meg arról, hogy minden alkatrész megfelelő állapotban és helyesen van felszerelve.
D) Kerülje a kontaktust a forgó alkatrészekkel, forró felületekkel és egyéb veszélyes részekkel!

5. Indítás

A) Használat előtt járassa be a gépet a használati útmutatónak megfelelően és csak miután meggyőződött arról, hogy minden megfelelően működik, fogjon neki a használatnak.
B) Győződjön meg arról, hogy az üzemanyag-szelep kar, kuplung kar és a gép egyéb részei mozgathatóak és megbízhatóak. Győződjön meg arról, hogy a forgó alkatrészek akadálymentesen működnek és az autómatikus visszaváltó kar megfelelően működik.
C) A pengék automatikus leállító berendezését kizárólag kézzel kezelje!
D) Olyan modellek esetében, ahol a gép kanyarodási berendezéssel rendelkezik, győződjön meg, hogy ezek megfelelően működnek.

6. Terep-műveletek

A) Lejtőn való használatkor a lejtés irányával merőlegesen haladjon.
B) Mielőtt kitisztítja a pengéket a sártól, gaztól és törmeléktől, állítsa le a motort!
C) Amennyiben a pengék beragadnak a földbe és a gép nem tud előre haladni, állítsa le a motort és kézzel húzza ki a gépet a földből.

D) Amennyiben felügyelet nélkül hagyja a gépet, állítsa le a motort.
E) Ne használja a gépet túl fáradtan. Tartson rendszeres szüneteket!
F) Üzemeltető váltásakor győződjön meg arról, hogy a kuplunk ki legyen engedve.

7. Szállítás

A) Szállítás előtt kapcsolja ki a motort.
B) Amennyiben egy gödör vagy mélyedés szélessége nagyobb, mint a forgópengék átmérője, állísa le a motort és kerülje ki a gödört vagy mélyedést.
C) Amennyiben autóútra kell kivinnie a gépet, tartsa be a forgalmi szabályokat, tartson nagyobb távolságot más járművektől és gyalogosoktól.
D) Ne szállítsón személyeket vagy tárgyakat a géppel!

8. Leállítási utasítások

Amennyiben a következő helyzetek bármelyike történne, azonnal állítsa le a gépet és vizsgálja át:
- A pengék elakadtak a fű és sár miatt
- Rendellenes hangja van a motornak vagy a sebességváltónak
- A motor fordulatszáma rendellenesen nagy és az üzemanyag-szelep karja nem működik
- Egyéb rendellenes jelenségek

3 Biztonsági figyelmeztető jelzések

A következő jelzések az Ön épségére hívják fel a figyelmet. Kérjük figyelmesen olvassa el a biztonsági előírásokat. Amennyiben egy jelzés leesik vagy olvashatatlanná válik, vegye fel a kapcsolatot a forgalmazóval, hogy kicseréljék.



2-1 ábra



2-2 ábra



2-3 ábra



2-4 ábra



2-5 ábra



2-6 ábra



2-7 ábra

A fenti biztonsági szimbólumok megfelelnek a GB10396 előírásoknak.

Második fejezet: A kertgondozási gép bemutatása

1 Fő műszaki paraméterek

MODELL	BTA-SCW1000
Motor	177F benzinmotor
Lóerő (HP)	9
Hengerűrtartalom (CC)	270
Üzemanyagtartály kapacitás (L)	6
Indítási mód	Kézi indítás (visszahúzós)
Hajtás módja	Sebességváltó
Sebességváltás	-1, 0, 2, 1
Művelési szélesség (mm)	600
Művelési mélység (mm)	≥100
Alap kések	rotációs kések 2 db × 4 készlet + árokásó kések 3 db × 2 készlet
Alap gumiabroncsok	5.00-8 abroncsok
Csomagolási méret (mm)	1300×570×660
Nettó / bruttó súly (kg)	85 / 100

2 A főbb alkatrészek és tartozékok megnevezése

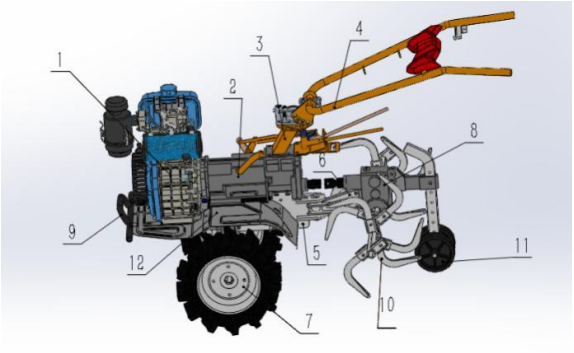

1. Motoralkatrészek,
2. Sebességváltó berendezés,
3. Karfás ülés,
4. Karfa-váz,
5. A gép váza,
6. Csatlakozási váz,
7. Kerekek berendezése (jobb és bal),
8. Szerszámosláda,
9. Sárvédő szerelvény,
10. Mélygyomláló-penge,
11. Ellenálló penge,
12. Sárvédő (jobb és bal).

Harmadik fejezet: Összeszerelés

1 A gép összeszerelésének módja

A gyár elhagyását megelőzően az alkatrészeket teszteltük és összeszereltük. Ennek ellenére, használat előtt győződjön meg a gép megfelelő állapotáról a legjobb eredmény elérésének érdekében. A megvásárlás után szerelje össze a gépet a következő lépéseket követve:

1. A hatszögű csavarok segítségével rögzítse a kimeneti tengely-hüvelyt a motorhoz, a szerelvény alsó felén.
2. Használja az M8x20 típusú hatszögű csavarokat és rögzítse a hatoldalú kimeneti tengelyt, úgy, hogy az ne tudjon tengelyirányba mozogni.
3. Kerekek felszerelése: A hatoldalú kimeneti tengely mindkét oldalára szerelje a kerekeket. Használja a két Ø8×50 méretű csapot és az R csapokat a rögzítéshez.
4. A vontatószerelvény összeszerelése: szerelje a csatlakozó vázat a vontatótestre a két φ3×26 méretű csap segítségével. Helyezze a sebességváltó kart a szögletes nyílásba, a csatlakozó váz oldalán, a megfelelő csapokkal.
5. A kapaszkodó korlát felszerelése: Helyezze a korlátot a helyükre, majd igazítsa a korlát felső és alsó pozícióját, rögzítse a rendelkezésre álló csavarokkal.

2 A gép felhasználási területe

1. Jelen gép megfelel a száraz és dombos területek megművelésére.
2. Ne használja a gépet, hogy túl sok törmeléket és követ tartalmazó földet műveljen. A nem megfelelő használat sérülésekhez és károkhoz vezethet.
3. Jelen gép megfelel 5 foknál kisebb lejtésű földek megművelésére. Az ennél nagyobb lejtésű földeken való használat során a gép

feldőlhet, ami komoly sérüléseket okozhat.

4. A nem megfelelő használat sérülésekhez és károkhoz vezethet.

3 Az alkatrészek használata és felszerlése

1. Ellenállásos gyomirtó: Ha forgószántás szükséges, vegye le a kerekeket, és illessze a forgó gyomirtó hatszögletű csövét a haladási mechanizmus hajtótengelyének mindkét végére. Rögzítse a kis csavarokkal. Megjegyzés: A rotációs talajművelő gép bal és jobb oldali pengékkel rendelkezik; a felszerelés után győződjön meg arról, hogy a pengeélek működnek, amikor a gyomláló gép előrehalad. Ezután szerelje fel a jobb és bal sárvédőket, hogy megelőzze a sérüléseket. A forgószántás mélységét az ellenállásrúd magasságának és a talajhoz viszonyított szögének szabályozásával lehet beállítani: (forduljon az alábbi táblázathoz)

2. A hátsó forgószántó használata (a képen illusztráltak szerint)

2.1 Hátsó sebességfokozat leírása: A hátsó részben 2 sebességfokozat található, amelyek közül az egyik a holtpont. A paramétereket a következő táblázat tartalmazza:

rendelési szám	projekt	egység	tervezési szám
1	1. szint	percenkénti fordulat (rpm)	5
2	2. szint	percenkénti fordulat (rpm)	16
3	Sebességváltó típusa	/	fogaskerék
4	A forgó gyomláló-henger maximális forgási sugara	mm	180
5	A forgó gyomlálóra szerelt kések száma	1 lapos	14
6	Forgó gyomláló típus	/	Kések felsorolása
7	A forgószántó munkaszélessége	mm	750

2.2 A hátsó eszközt a hatoldalú tengelyre kell szerelni a szerszámosláda mellett, és egy csavarral kell rögzíteni.

2.3 Földművelés

2.4.1 Ha a talaj kemény, használja az első hajtósebességet 1 fokozatba, fordított szántásért a hátsó eszközt -1 fokozatban és boronáláskort -2 fokozatban.

2.4.2 Amennyiben a föld lágy, használja az első hajtósebességet 2 fokozatba, forgószántásért az óra járásával ellentétes irányba és sáncolásért pedig -1 fokozatba a hátsó eszközt.

2.4.3 Ha a talaj különösen lágy, használja az első hajtósebességet 1 fokozatba és a hátsó eszközt 1 fokozatba, hogy az óra járásával ellentétes irányba történjen a forgószántás.

4 Napi karbantartás

1. Ellenőrizze az olajszintet
Vigyázat! A motorolaj legkisebb mennyisége 0.6L! Ha nem

megfelelő mennyiségű olajjal használja a gépet, kárt okoz a motorban!
Vigyázat! Használjon jóminőségű, négyütemű motoroknak megfelelő olajat. Ha szennyezett vagy más típusú olajat használ, lecsökkenti a motor élettartamát!

- Helyezze a motort vízszintes helyzetbe.
- Távolítsa el az olajszintmérő pálcát és törölje meg.
- Helyezze vissza a pálcát (ne csavarja vissza).
- Ismét húzza ki és ellnőrizze az olajszintet. A pálcán jelzett értékek között kell legyen az olajszint.
- Általános hőmérsékleti használatra használjon SAE15W 40 olajat (1. táblázat).



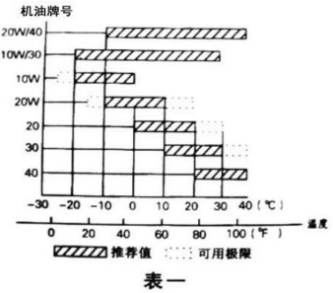

表一

2. Ellenőrizze a sebességváltó olajszintjét.
- Helyezze a gépet vízszintes helyzetbe, a fentiekhez hasonló módon ellenőrizze az olajszintet.
- A megfelelő olajmennyiség 1.6L, ilyenkor a pálcán 2/3-on található az olajszint. Ha kevés az olaj, töltsön után!
- Az ajánlott olaj típusa: SAE15W 40

5 Hibaelhárítás és egyéb információk

1. A kuplungvezeték beállítása
Bizonyos mennyiségű használat után a kuplung működése romolhat. Ilyenkor kell újra beállítani a kuplungvezetéket.

Megjegyzés: 1. Szorítsa meg majd engedje ki a kuplungkart 2-3 alkalommal, hogy meggyőződjön a kuplung állapotáról. 2. Ha rendellenességet tapasztal, állítsa be újra.

2. Ha ez nem oldja meg a problémát, a kuplungtárcsa túlságosan elkopott. Ebben az esetben forduljon a felhatalmazott szervízműhelyhez, hogy kicseréljék. Ne szedje szét a kuplungot, mivel ezzel megsértheti a többi alkatrészet.

2. Az üzemanyagszelep-vezeték hibaelhárítási módja

Amennyiben az üzemanyagszelep kart mozgatva a motor lassan gyorsul vagy lassul, a vezetéket újra be kell állítani. Kövesse az alábbi lépéseket!

Megjegyzés: 1. Mozgassa a kart egymás után 2-3 alkalommal, hogy meggyőződjön az állapotáról.

2. Ha rendellenességet tapasztal, állítsa be újra.

3. A védőkorlát beállításának módja

Állítsa be a korlátot az Ön magasságához és igényeihez a következő képpen:

Tartsa a kanyarodó kart, majd mozgasa a korlátot fel, le, jobbra és balra.

Negyedik fejezet: A gép használata

1 Indítás (lásd a teljesítmény specifikációkat)

Megjegyzés: Engedje ki a kuplungot

1. Indítsa el a dízelmotort a motor használati utasításainak megfelelően.
2. Hagyja a motort terhelés nélkül 2-3 percig alapállapotba futni (1600 +/- 150rpm).
3. Ellenőrizze, hogy a motor megfelelően működik. Ha rendellenességet tapasztal, állítsa le a motort.

2 Üzemeltetés

1. Haladás

Használja a sebességváltó kart, hogy 1, 2, vagy tolató sebességbe tegye a gépet, majd húzza meg a kuplung kart. A gép elkezd mozogni.

2. Kanyarodás

Kanyarodjon jobbra vagy balra a vezérlő-kar használatával.

3. Leállítás

A motor leállításához, engedje ki a kuplungot. Állítsa az üzemanyagszelep-kart a legkisebb fokozatra, majd állítsa le a motort.

Megjegyzés: A gépet egyenes talajon állísa meg, hogy elkerülje a

csúszást.

4. Vészleállás

a. A földművelés közben, ha váratlan helyzetbe kerül, mint egy szakadék vagy meredek lejtő, engedje ki a kuplungot, hogy leállítsa az eszközöket, majd szorítsa meg a kuplung kart, hogy folytassa a gép használatát.

b. Vészleállás esetében hagyja a sebességváltó kart a holtpontban és csökkentse a sebességet a legkisebb fokozatra, majd állítsa le a motort.

3 Biztonsági előírások

1. Használat közben figyeljen a gép megfelelő működésére, hogy minden alkatrésze és kiegészítője megfelelően működjön. Ne hagyja az eszközöket vagy csavarokat lazán. Ha rendellenességet tapasztal, azonnal állítsa le a motort és vizsgálja át a gépet.
2. Ne tegye ki nagy terhelésnek a gépet közvetlen hidegindítás után, főleg a a termék új vagy frissen volt szállítva.
3. Ellenőrizze az olajszintet és adjon hozzá, ha szükséges.
4. Be használjon vizet a motor lehűtéséhez.
5. Figyeljen arra, hogy használat közben ne boruljon fel a gép.
6. Ne használja a gyomtalanítót homokos vagy kavicsos talajon, hogy elkerülje a pengék károsítását.
7. Használat után tisztítsa meg a földtől, gaztól és olajfoltoktól. Mindig tartsa tisztán a gépet.
8. Gyakran tisztítsa ki a légszűrőt.

Ötödik fejezet: Motorkarbantartás

Vigyázat!

- Karbantartás előtt mindig állítsa le a motort.
- A véletlenszerű gyújtás elkerülése érdekében tekerje az indítókapcsolót a KI állapotba és távolítsa el a gyújtógyertya csatlakozót.
- A motor karbantartását egy felhatalmazott szervízműhely vagy megfelelő szaktudással rendelkező szakember végezze.

Figyeljen a következőkre:

- Használjon minősített alkatrészeket. Nem megfelelő alkatrészek használata kárt okozhat a motorban.
- Hogy megőrizze a motor jó állapotát és teljesítményét, rendszeresen végezzen karbantartást rajta. Ez megnöveli a motor élettartamát. A javasolt karbantartási periódusokat a következő táblázatban találja:

Karbantartási periódus Bizonyos eltelt hónapok vagy eltelt munkaóra után, amelyik hamarabb bekövetkezik.		Használja a táblázatot	Havonta vagy 20 munkaóra után	Szezononként vagy 50 munkaóra után	Félévente vagy 100 munkaóra után	Évente vagy 300 munkaóra után
Motorolaj	Ellenőrizze az olajszintet	●				
	csere		●		●	
Sebességváltó olaj (Bizonyos modellek esetében)	Ellenőrizze az olajszintet	●				
	csere		●			●
légszűrő	ellenőrzés	●				
	tisztítás	(1)				
gyújtógyertya	Tisztítás ellenőrzése				●	
Poroltó (nem kötelező)	tisztítás				●	
Üzemanyagtartály és szűrő	tisztítás			(2)		
légcsatorna	Ellenőrizze és					(2)

	állítsa be					
Üzemanyag-vezeték	ellenőrzés	Kétévente (cserélje ki ha szükséges) ●(2)				

Megjegyzés! 1. Ha poros helyen használja, végezzen gyakrabban karbantartást a gépen.

2. Képzetlen vagy hozzá nem értő személyek nem végezhetnek szereléseket a gépen.

1. Cseréljen olajat

Végezze el az olajcserét forró motorral, hogy biztosítsa az olaja gyors és teljes leeresztését.

① Csavarja ki az olajtartály kupakját, majd távolítsa el az olajleeresztő csavart, hogy kiengedje az olajat.

② Helyezze vissza az olajleeresztő csavart és szorítsa meg.

③ Töltse fel a tartályt a javasolt olajjal, majd ellenőrizze az olajszintet.

④ Helyezze vissza az olajtartály kupakját.

2. A légszűrő karbantartása

A koszos légszűrő megakadályozza, hogy levegő jusson a karburátorba. Hogy megelőzze a karburátor meghibásodását, rendszeresen tartsa karban a légszűrőt. Ha poros helyen használja, végezzen gyakrabban karbantartást a légszűrőn.

Vigyázat! Ne használjon benzint vagy más gyúlékony anyagot a légszűrő megtisztításához, mivel gyulladáshoz vezethet.

Megjegyzés! Ne működtesse a motort légszűrő nélkül, mivel ez felgyorsítja a motor kopását.

① Csavarja ki a szárnyas anyát. távolítsa el a légszűrő fedelét, majd vegye ki a légszűrőt.

② Tisztítsa meg a légszűrőt nem gyúlékony anyaggal, majd hagyja teljesen kiszáradni.

③ Ha olajszennyeződést talál a szűrőn, tisztítsa meleg vízzel és kevés szappannal.

④ Szerelje vissza a légszűrőt és a védőlemezt.

Hatodik fejezet: A tartozékok karbantartása

A használat közbeni súrlódás miatt az eszközöket rögzítő csavarok kialzulhatnak és az eszközök elkophatnak. Ezek csökkentett termelékenységhez és motor teljesítményhez vezethetnek, illetve megnőhet a fogyasztás, illetve egyéb hibák jelenhetnek meg. Hogy megelőzze ezeket a problémákat, rendszeresen ellenőrizze a tartozékokat és végezzen rajtuk karbantartást, így megőrizve a gép megfelelő működését és hosszú élettartamát.

1 Bejáratás

1. A dízelmotor bejáratásáért forduljon a motor használati utasításaihoz.
2. Új vagy firssen szállított gépek esetében hagyja a motort terhelés nélkül 1 órán át járni, majd rögtön eressze le az olajat, cserélje ki és használja könnyű terhelésen 5 órán át. Az olajcserét követően (a második fejezet első és második részeinek megfelelően) 4 óra bejáratás után kitehtei a gépet normáls munkaterhelésnek.

2 A gép műszaki karbantartása

1. Végezzen karbantartást minden használat előtt és után

① Figyelje meg, hogy a motor rendesen működik, nem ad ki furcsa hangokat, túlzott rezgést, nem melegedik túl, illetve minden csavar szoros.

② Ellenőrizze, hogy nem szivárog-e olaj a motorból vagy váltóberendezésből.

③ Ellenőrizze az olajszintet a motorban és a váltóberendezésben.

④ Tisztítsa meg sártól, gaztól és olajfoltoktól a gépet.

⑤ Töltse ki a táblázatot.

2. Egyes szintű karbantartás (minden 150 munkaóra után)

① Végezzen el minden karbantartást használat előtt és után

② Cseréljen olajat.

③ Ellenőrizze és állítsa be a kuplungot.

3. Második szintű karbantartás (minden 300 munkaóra után)

① Végezze el a teljes első szintű karbantartást.

② Ellenőrizzen minden fogaskereket és csapágyat. Ha túlhasználtak, cserélje ki.

③ Ellenőrizze a tartozékok és eszközök (gyomtalanító penge, csatlakozók, csavarok stb.) állapotát és szükség esetén cserélje ki.

4. Műszaki karbantartás (minden 600-800 munkaóra után)

① Forduljon a helyi felhatalmazott szervízműhelyhez hogy elvégezzék a szétszerelést, tisztítást és a gép teljes karbantartását. A túlhasznált vagy sérült alkatrészeket ki kell cserélni vagy megjavítani.

5. A motor karbantartását a motor használati utasításainak megfelelően kell elvégezni.

3 Műszaki karbantartás táblázata (az elvégzett feladatokat jelölje √ szimbólummal)

Befuttatási idő / Karbantartás során elvégzett feladatok	q.d	Használja 8 órát félterhelésel	Havonta vagy 20 munkaóra után	Háromhavonta vagy 150 munkaóra után	Évente vagy 1000 munkaóra után	Kétévente, vagy 2000 munkaóra után
Ellenőrizze és szorítsa meg a csavarokat/anyákat.	√					
Olajszint ellenőrzés és utántöltés	√					
Tisztítsa ki és cseréljen olajat		(első alkalommal)	(második alkalommal)	√ (harmadik alkalommal és további alkalmakkal)		
Ellenőrizze az esetleges olajszivárgásokat	√					
Tisztítsa meg sártól, gaztól és olajfoltoktól a tisztántartásért	√					
Hiba kijavítása	√					
Vezérlőegységek beállítása	√					
Fogaskerekek és csapágyak					√	

4 A gép hosszútávú tárolása

Ha hosszú időre tervezi tárolni a terméket, végezze el a következőket, hogy megelőzze a rozsdásodást.

1. A motor használati útmutatójának megfelelően zárja le a motort.
2. Tisztítson el minden szennyeződést.
3. Cserélje ki a sebességváltó olaját.
4. Kenje be rozsdásodás gátló szerrel a festetlen, nem alumínium felületeket.
5. Tartsa a terméket egy jól szellőző, száraz, biztonságos helyen.
6. Tartsa meg a szerszámokat, termék tanusítványokat és használati útmutatót.

Hetedik fejezet: Gyakori hibák és megoldásuk

A motor nem indul:

Ellenőrizze, hogy az indító kapcsoló a BE pozícióban legyen.

2. Ellenőrizze az olajszintet.
3. Ellenőrizze, hogy az üzemanyagszelep-kapcsoló BE pozícióban legyen.
4. Ellenőrizze, hogy van-e üzemanyag a tartályban.
5. Ellenőrizze, hogy az üzemanyag eljut-e a karburátorba. Ehhez lazítsa meg a karburátor leerecstő csavarját és tekerje az üzemanyagszelepet a BE állapotba.

Vigyázat! Ha kifolyt az üzemanyag. Teljesen tisztítsa fel és várja meg, míg elpárolognak a gőzök, mielőtt kipróbálja a gyújtógyertyát és a motor indítását. A kifolyt üzemanyag és a gőzei begyúlhatnak.

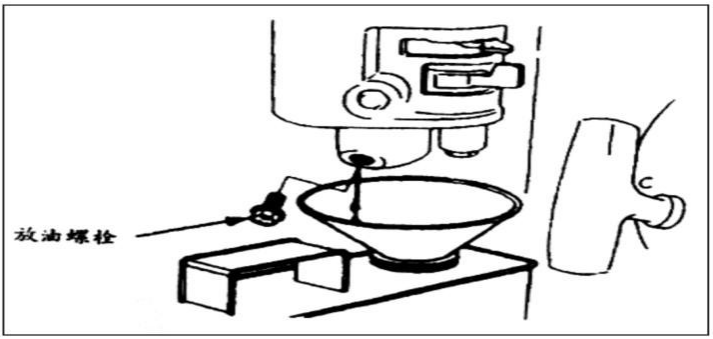

6. Ellenőrizze, hogy a gyújtógyertya ad-e szikrát.

A. Távolítsa el a gyújtógyertya sapkát, tisztítsa meg, majd távolítsa el a gyújtógyertyát.

B. Csatlakoztassa a gyújtógyertyát a gyújtógyertya sapkához.

C. Érintse az elektródát a hengerfejhez. Finoman húzza meg az indítót és figyelje, hogy ad-e szikrát. Ha van szikra, szerelje vissza a gyújtógyertyát. Indítsa be a motort.

7. Ha a motor ezek után sem indul, forduljon egy felhatalmazott forgalmazóhoz.

8. Kuplunghiba és megoldása

jelenség	ok	Megoldási módszer
Nem megy a kuplung	Nem nő a sebesség	Növelje a sebességet
	A kuplungtárcsa nem működik	csere
	Rugó meghibásodás	csere
	A kuplungban lévő csapágy tönkrement.	csere
Csúszás (az orsó lassan vagy egyáltalán nem forog)	Rugóhiba	csere
	A villa nem mozog, ezért nem kerül vissza a helyére.	Tisztítsa meg a csapot. Nyomja be a tárcsát, hogy az forogni tudjon.
	Nincs megfelelően beállítva a kuplung vezeték.	Állítsa be újra a vezetéket.

9. Sebességváltó hiba és megoldása

jelenség	ok	csere
A sebességváltó nagyon hangos	Elgörbült, deformálódott tengely	csere
	Állítsa be a betét kopását	csere
	Nem megfelelő a fogaskerék eltávolodása	csere
	Meglazult a csapágy	csere
Szivárgó tartály	A tartályon porózus apró lyukak találhatóak	Hegesztéssel vagy ragasztóval tömje be.
Olaj szivárog a kuplung kar aljából	O-gyűrű hiba	csere
Túlmelegedés	A motorban lévő olaj túl kevés	Adjon hozzá olajat
	A fogaskerekek távolsága nem megfelelő	újraszerelés
	A tengely-hézag túl kicsi	újraszerelés
Olaj szivárog a sebességváltó foglalatából	Az összekötő csavar kilazult.	Szorítsa meg a csavarokat.
	Az egység tömítése megsérült	csere
Olajszivárgás a hátsó borítón	Az összekötő csavar kilazult.	Szorítsa meg a csavarokat.
	Az olaj tömítés megsérült	csere
Olajszivárgás a kimeneti tengelyen	Az olaj tömítés megsérült	csere
Olajszivárgás a leeresztő csavarnál	O-gyűrű hiba	csere
	A csavar kilazult	Szorítsa meg a csavart
A forgó-penge eltörött	A penge kemény tárgyba (pl. kőbe) ütközött	csere
Az egyik vezeték elszakadt	Túlhasználás	csere

Nyolcadik fejezet: A standard konfiguráció és kopó alkatrészek listája

A tárgyak csatolt listája

1. A szállítás idején levő standard konfiguráció

A termék tartalmazza a következőket: egy gép, kerekek, két pár forgó-penge, kiegészítő dokumentumok, szerszámok és megfelelőségi tanusítvány.

3. Kopó alkatrészek listája

rendelési szám	alkatrész neve	Specifikációk és minősítés	Munkakörnyezet
1	Engedje ki a húzó vezetéket	Három hónap	Korlát összeszerelése
2	Kapcsolja ki a gyújtókapcsolót	Három hónap	Korlát összeszerelése
3	Fojtószelep vezeték	Három hónap	Korlát összeszerelése
4	autóútra való kerekek	Három hónap	
5	Forgó gyomtalanító penge	Három hónap	Szerszámok
6	Motor kopó alkatrészei		Keresse a motor használati utasításaiban

Megjegyzés! Alkatrészek cseréjekor eredeti alkatrészeket kell használni, ellenkező esetben a gép meghibásodhat vagy megsérülhet, és súlyos anyagi károk és személyi sérülések keletkezhetnek.

Gépjegyzék, ellenőrzések és karbantartás

SSZ	Dátum	Meghibásodás leírása	Elvégzett javítások	Garancia-hosszabbítá	P.H.
2					
3					
4					
5					

Engedélyezett szerviz:

Italia Star Com Due S.R.L.
km 13.2 Bucureşti - Piteşti highway
Chiajna - Ilfov - Romania
Tel: 004 / 021.433.03.27
Fax: 004 / 021.433.03.26
info@italiastar.ro www.italiastar.ro

Garancialevél

AA sorozatszám _____

Termék neve: _____

Típusa: _____

Sorozatszám: _____

Tartozékok: _____

Értékesítő: _____

Aláírás / bélyegző: _____

Vásárló: _____

Címe: _____

Vásárlás dátuma: _____

Aláírás / bélyegző: _____

FORGALMAZÓ: .....

NÉV: .....

CÍM: .....

Ezennel megerősítem, hogy a terméket hibátlan állapotban, a felhasználói kézikönyvvel együtt kaptam kézhez, és elfogadom, hogy a jelen garancialevél kizárólag a vásárlást igazoló számlával vagy blokkal együtt érvényes. Jelen tanúsítvány hiányában, illetve a garancia lejárata vagy – a termék nem megfelelő használata következtében – érvénytelenné válása esetén a szükséges javítások beleegyezésemmel a saját költségemre történnek.

Garanciafeltételek

..... hónapos garancia, a vásárlás időpontjától számítva.

A garanciafeltételek szerinti szolgáltatást a legközelebbi Engedélyezett Segítségnyújtó Központtól kell igényelni (a központok listája megtalálható az értékesítési hálózatunkban, illetve a www.italiastar.ro weboldalon, a Service menüpont alatt). A garanciális javítás igénylése során a vásárló megfelelő dokumentációval köteles igazolni a kérdéses termék vásárlási időpontját.

Garanciális javításnak számít a gyártási hibával rendelkező pótalkatrészek javítása vagy cseréje is.

Az Italia Star termékekre egy év garancia vonatkozik, a felhasználóhoz való kiszállítás időpontjától számítva.

A garanciális időszak alatt végzett javítások során sem szünetel az általános garanciális időszak.

A garanciális szolgáltatások alá tartozik a meghibásodott alkatrészek javítása vagy cseréje is. Amennyiben a javítást a vásárló lakcímén vagy telephelyén kell elvégezni, a Segítségnyújtó Központ és a javítás helyszíne között szükséges szállítások költsége a vásárlót terheli.

Minden garanciális javítást előzetesen jóvá kell hagynia az Italia Star szervizközpontnak. Ez még az Engedélyezett Segítségnyújtó Központjainkban végzett javításokra is vonatkozik.

A garancia a következő esetekben nem érvényesíthető:

· Ha az alkatrészek javítását vagy cseréjét nem engedélyezett Italia Star Segítségnyújtó Központban végezték el;

· Ha a meghibásodást a nem eredeti Italia Star pótalkatrészek használata okozta;

· Ha a felhasználó nem eredeti, illetve a kézikönyvben nem feltüntetett kelléket szerel a gépre;

· Ha akár a vásárló, akár másik fél módosította, javította, vagy szétszerelte a terméket;

· Ha a terméken olyan módosítást hajtottak végre az Italia Star jóváhagyása nélkül, amely akadályozhatja a termék megfelelő működését;

· A termék szakszerűtlen beüzemelése vagy használata esetén, a felhasználói és karbantartási kézikönyv utasításainak be nem tartása esetén, illetve a rendszeresen ütemezett karbantartás elhanyagolása esetén;

·Természeti katasztrófa esetén;

·A termék normális kopása, elhasználódása esetén;

·Az elégtelen üzemanyag vagy kenőanyag használatából eredő kár esetén;

·Ha az elektromos alkatrészek az elektromos rendszer vagy hálózat nemmegfelelősége miatt, illetve a felhasználói és karbantartási kézikönyv utasításaival ellentétes, szakszerűtlen csatlakozások következtében károsodnak.

A generátorok esetében a garancia a megadott üzemóraszámra érvényes:

- Dízel/benzines motorok 3000 ford./perc sebességnél – 1000 óra
- Dízel motorok 1500 ford./perc sebességnél – 2000 óra
- Benzines generátorok – 500 üzemóra

Szigorúan tartsa be a felhasználói kézikönyvben megadott karbantartási ütemtervet.
A kefék nem tartoznak a garanciába – ezek fogyóeszközök, nem pótalkatrészek.
Az akkumulátor garanciája 6 (hat) hónap!

* Érvényességük abban az esetben, ha be lett tartva a kézikönyv által elő irt ,karbantartás és ellen őrzés
* A szénkefék nem garanciálisak, azok kopó alkatrésznek nyilvánulnak.

A Garancia nem terjed ki: a nem rendeltetésszerű használat vagy javítás, a nem megfelelő karbantartás vagy a normál elhasználódás miatt használhatatlanná vált alkatrészek, valamint az ügyfél által módosított alkatrészek, amelyeket az importőr / szállító / vagy hivatalos szerviz szállította (pl. gyújtógyertyák, indítózsinórok, behuzó rendszer,szállító kerekek, indítógörgők, légszűrő, üzemanyag- vagy olajszűrő, tápcsövek, tömlők / tömítések / csapágyak, ékszíjak, tömítőgyűrűk és akkumulátorok).

A garancia nem terjed ki: a kért szolgáltatásokra(vagy a szükséges nem garanciális alkatrészekre) a termék normál és rendszeres karbantartása során. Pl a gép tisztítása, a karburátor beállítása, a szelepek beállítása, a motor lezárása, a gyújtógyertyák, a levegőszűrők (üzemanyag / olaj), kenőanyagok, berántó rendszer, tömítések cseréje.

**A GARANCIA NEM ÁTRUHÁZHATÓ*

Engedélyezett szerviz

Név: _____

Cím: _____

Telefon: _____

e-mail: _____

Chapter 1 Safety precautions and warnings

I. Safety operation specifications

1. Training

A) Read the instructions carefully. Familiarize yourself with all the operating mechanisms and the correct way to use the machine. Know how to stop and quickly separate the operating mechanism!

b) Children are never allowed to use the machine! Adults are never allowed to use the machine without reading the instructions!

c) Keep the work area free of other people or things that may pose a safety hazard, especially children and pets.

b) Release the clutch before starting the engine!

c) Do not operate the machine without wearing an appropriate coat. On slippery surfaces, wearing anti-slip shoes will improve the stability of your footing!

D) Handle fuel carefully, it is flammable! The specific precautions are as follows:

1) Use proper containers to store fuel oil!

2) Do not fill the tank with fuel when the engine is running or hot!

3) Refueling should be done with special care outside, not inside!

4) Before starting, tighten the fuel tank cover and wipe off the spilled fuel!

e) No adjustment shall be made while the engine is running!

f) Safety glasses should be worn at all times when performing any manipulation, such as preparing for operation and maintenance.

3. Manipulation

A) When the engine starts, hands and feet should not approach or place under the rotating parts!

b) When operating on (or through) gravel roads, sidewalks or highways, be alert and pay attention to traffic conditions to prevent potential traffic hazards! Do not carry passengers at any time!

C) If you accidentally hit the debris, please immediately turn off the engine and check whether the garden management machine is damaged. If there is damage, you should start and operate the garden

Italia Star Com Due S.R.L.
004/021.433.03.27 info@italiastar.ro www.italiastar.ro
105

management machine again after it is repaired!

D) Always pay attention to the environment around your feet to avoid slipping or falling!

e) Once the machine has abnormal vibration, the engine should be turned off immediately! Find out the cause, vibration is usually a precursor to failure!

F) When leaving the control position, if you want to carry out maintenance, adjustment, inspection or cleaning of the blade blockage, you must turn off the engine!

G) When the machine is in an unmanned state, all possible precautions should be taken: separate the power output shaft and reduce the additional load

Place the gear in neutral and turn off the engine!

h) Before cleaning, repairing or checking the machine, the engine must be turned off and all moving parts must be confirmed to be in a stopped state!

I) The exhaust gas discharged by the engine is harmful, do not run in the room!

j) Do not operate the farm management machine without proper protective devices, protective covers or other protective devices in place!

K) Keep children and pets away from the machine while it is running!

L) Do not overload the machine due to deep plowing and fast speed!

M) The machine shall not run at high speed on slippery road surface. Watch behind and be careful when reversing!

N) Never allow spectators to approach the running machine!

O) Only additional devices and equipment permitted by the manufacturer of the farm management machine can be used!

p) Do not operate the field management machine when the vision or light is bad!

Q) Be careful when working on hard ground. The blade may hook into the ground and push the farm management machine forward. If this happens, immediately release the handle and do not try to force control of the machine!

R) Do not operate the garden management machine on steep slopes!

S) When the garden management machine goes up and down the slope, it should be prevented from tipping over.

4. Maintenance and storage

A) Keep the machine, accessories and equipment in a safe working condition;

B) Every once in a while, the tightening of shear bolts, engine fixing bolts and other bolts should be checked to ensure that the machine is in a safe working state;

C) The machine should be stored indoors and away from the fire source. The engine should be naturally cooled before storage;

D) If the garden management machine needs to be stored for a long time, the instruction manual should be properly kept as an important data;

e) Non-professionals or untrained personnel shall not repair the machine.

2. Safety operation procedures

1. Machine conditions

A) The safety device of the garden management machine should be complete and function normally.
b) Illegal assembly and modification of garden management machines shall not be used.

2. Personnel conditions

A) The operator shall have undergone safety operation training and master the safety operation skills.
b) Operators with long hair should wrap their hair into braids and wear a work cap.
C) When operating the farm management machine, the operator should tie up the clothes, cuffs and trouser tubes to avoid being entangled.
D) Personnel with any of the following conditions shall not operate the field management machine
-Suffering from diseases that impair safe operation;
-Drinking alcohol or using state-controlled psychotropic and narcotic drugs;
-Pregnant women, minors and persons without full capacity.

3. Conditions of use

A) The distance between the garden management machine and non-operating personnel should not be less than 5m.

b) The slope of the field operation direction should not be greater than 5°.

C) The surface of the field should be flat. The tillage layer should be free of stones, debris, etc.
D) Greenhouses and solar greenhouses should be well ventilated.
e) The line of sight should be good.

4. Start up

A) The safety requirements of the user manual should be checked and the safety technical condition of each part should be confirmed to be good.
b) Before starting, the clutch rod should be in the disengaged position, the power transmission between the engine and the gearbox should be in the disengaged state, and the throttle switch should be in the starting position.
c) Before operation starts, the operator should correctly install the working parts such as the plow blade

and confirm that they are effective.
D) The operator's body should avoid contact with rotating, moving, high temperature and other dangerous parts.

5. Start

A) Before starting, the machine should be run in empty according to the requirements of the user manual and start only after confirming safety.
b) The throttle, clutch and other components of the garden management oil engine are flexible and reliable. The rotating parts rotate without sticking, and the automatic return handle returns normally before starting.
C) The blade automatic stop device shall not be controlled by means other than hand.
D) For the garden management machine with steering mechanism, both left and right steering clutches should be in the engaged state

6. Field operations

A) When working on a slope, work along the direction of the slope.

b) The engine should be shut down before removing dirt, weeds and other debris from the plow blade.
C) When the plow is stuck in the soil and cannot move forward, the engine should be shut down and handled manually.
D) When the operator leaves the operating position, the engine should be shut down.
e) The operator shall not operate the engine under fatigue, and shall shut down the engine when resting.
F) When changing operators during operation, the power between the engine and the gearbox should be confirmed to be separated.

7. transition

A) The engine should be shut down before transfer.
b) When the height of the ridge or the width and depth of the ditch is greater than the maximum radius of the rotary blade of the plow, the engine should be shut down and the field should be moved manually.
c) When transferring to the road, traffic safety laws and regulations should be observed and a safe distance should be kept from other vehicles and pedestrians.
D) The garden management machine shall not carry people or goods.

8. Shutdown inspection

When any of the following situations occur during the operation of the garden management machine, stop immediately for inspection:
-The cultivation knife is entangled with grass and mud;
-Abnormal sound of engine or transmission box;
-The engine speed is abnormally high, and the throttle control fails;
-Other abnormal conditions.

III. Safety warning signs

These signs remind you that if you do not pay attention, it may cause serious injury. Please read the instructions and safety precautions carefully.
If the logo falls off or becomes blurred, contact your dealer to replace it with a new one



graph 2-1



graph 2-2



graph 2-3



graph 2-4



graph 2-5



graph 2-6



graph 2-7

The above safety symbols comply with GB10396.

Chapter 2 introduction of garden management machine

I. Main technical parameters

MODEL	BTA-SCW1000
Engine	177F Gasoline Engine
Horse Power (HP)	9
Displacement (CC)	270
Fuel Tank Capacity (L)	6,0
Starting Mode	Manuat Start (Recoil)
Driving Mode	Gear
Gear Shifting	-1, 0, 2, 1
Tilling Width (mm)	600
Tilling Height (mm)	≥100
Standard Blades	rotary blades 2 pcs x 4 kits + ditching blades 3 pcs x 2 kits
Standard Tires	5.00-8 tires
Packaging Dimension (mm)	1300×570×660
Machine Dimension (mm)	1600*850*1000
Net / gross weight (kg)	85 / 100

2. Names of main parts and components

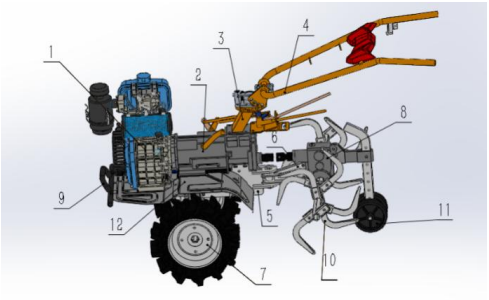

1. Engine parts,
2. Transmission assembly,
3. Armrest seat,
4. Armrest frame,
5. Trailer body,
6. Connection frame,
7. Travel wheel assembly (left and right),
8. Tool box,
9. Fender assembly,
10. Deep plow blade,
11. Resistance plow blade,
12. Mudguard (left and right).

Chapter 3 Installation and use of the garden management machine

1. Installation method of garden management machine

Before leaving the factory, the main parts of the field management machine have been assembled and tested. However, before using the field management machine for farming, users should inspect and adjust the entire machine to ensure better performance. After purchasing the field management machine, users need to assemble it according to the following steps:

1. Fix the main engine Insert the hexagonal output shaft into the hexagonal hole of the output shaft sleeve at the bottom of the walking box assembly
2. Use M8x20 hexagon bolt to install the hexagon limit on the hexagon output shaft, so that the hexagon output shaft can not move axially.
3. Loading wheel: The wheel is installed at both ends of the hexagonal shaft, and two Ø8×50 pins and R pins are used to fix it.
4. Assembly of the towing device: The connecting frame is assembled on the towing body, and the connecting shaft

Italia Star Com Due S.R.L.
004/021.433.03.27 info@italiastar.ro www.italiastar.ro

assembly is connected and inserted with the opening pin φ3×26. The speed control rod is inserted into the square slot of the connecting frame, and the speed control rod pin and the opening pin are installed.
5. Installation of the handrail frame: Align the gear disk on the handrail frame with the gear disk on the handrail frame seat, and pay attention to adjust the upper and lower position of the handrail frame, and lock it with the handle bolt.

2. Scope of application

1. This machine is suitable for rotary tillage operation in flat and hilly areas of dry land.
2. This machine is not suitable for uncultivated land and cultivated land with too much impurities such as stones. If the operation is illegal, it may cause damage to the machine, and in serious cases, it may cause personal injury.

3. This field management machine is suitable for cultivated land with a slope of less than 5°. If the slope is greater than this, it may cause the machine to overturn and seriously cause personal injury.
4. Property loss and personal injury accidents will occur due to excessive use and illegal operation.

3. Connection and use of supporting tools

1. Resistance weeder: When rotary tilling is required, remove the wheels and fit the hexagonal tube of the rotary weeder over both ends of the drive shaft of the travel mechanism. Secure it with small pins axially. Note: Rotary tilling has left and right blade assemblies; after installation, ensure that the blade edges work first when the weeder moves forward. After installing the blades, install the left and right mudguards to prevent injury from the blades. The depth of rotary tilling can be adjusted by regulating the height of the resistance rod and its angle to the ground: (see table below)

2. Operation of rear rotary tillage (as shown in the figure below)

2.1 Rear gear description: There are 2 gears in the rear, one of which is empty. The parameters are shown in the following table:

order number	project	unit	design value
1	Level 1	r/min	5
2	Two levels	r/min	16
3	Trough transmission method	/	gear wheel
4	Maximum rotary radius of the rotary weeder roller	mm	180
5	Total number of knives installed on the rotary weeder roller	a flat	14
6	Rotating weeder type	/	Dive deep into the knife
7	The rotary tillage working width	mm	750

2.2 The rear working tool is assembled on the hexagonal output shaft of the rear rotary tool box and fixed with a pin.

2.3 Field operation

2.4.1 When the land is relatively hard, use the front drive speed 1 gear, the rear tool (-1 gear) for reverse tillage and (-2 gear) for furrow operation.

2.4.2 When the land is relatively soft, use the front drive speed 2 for rotary tillage in a counterclockwise direction and trenching and soil cultivation in a counterclockwise direction with the rear tool (-1).

2.4.3 When the land is particularly soft, use the front drive speed 1 gear and the rear tool (1 gear) can be used for clockwise rotary tillage operation

4. Daily inspection methods

1. Check engine oil

Warning! The engine fuel is 0.6L. When the oil level is below the normal state, using the engine will cause serious damage to the engine!

Warning! Use clean, high quality four-stroke engine oil. Using unclean or other grades of oil will shorten the life of the engine.

- Place the engine in a horizontal position.
- Unscrew the engine oil gauge and wipe it clean.

- Insert the oil gauge into the oil hole (do not screw into the thread).

- Remove the oil gauge and check the oil level. The oil level within the range indicated by the oil gauge is normal.

- SAE15W 40 oil is recommended as a general lubricant for normal ambient temperatures (see Table 1).



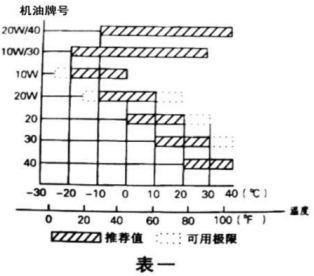

表一

2. Check the oil in the gearbox

- Place the field management machine on the horizontal ground, observe the oil level, the oil level over the oil gauge is ok.

- The normal fuel quantity is 1.6L, and the normal oil level is at the 2/3 position of the oil gauge. If the oil level is too low, add the oil to the normal oil level.

- SAE15W-40 oil is recommended.

5. Debugging method and data

1. Adjustment method of clutch cable

After a certain period of use, the friction plate wear and clutch fork wear make the clutch performance bad, that is, the clutch cable should be adjusted,

Note: 1. Grip and release the clutch handle 2-3 times to confirm the clutch condition. If not normal, readjust it.

2. If the problem cannot be solved repeatedly, it may be that the clutch fork or friction plate

is seriously worn. In this case, you should go to the maintenance point to replace the new parts. It is forbidden to dismantle the clutch privately to avoid damaging the clutch and other parts.

2. Throttle and pull wire debugging method and data

When the throttle switch is turned, the engine has poor acceleration or deceleration performance, that is, the throttle pull wire should be adjusted. Refer to the method

Note: 1. Turn the throttle switch 2-3 times repeatedly, and confirm the engine's acceleration and deceleration performance.

2. The throttle pull wire and the pull wire joint must be connected firmly with screws.

3. Adjustment method of the scaffold

According to your height and special requirements such as farming and agronomy, the handrail can be adjusted appropriately up and down and left and right, as follows:

Hold the steering cable by hand to adjust the upper and lower or left and right of the handrail.

Chapter 4 operation of the garden management machine

1. Start operation (see power specification)

Note: Release the clutch handle to put the machine in the clutch state.

1. Start the diesel engine according to the steps specified in the diesel engine manual.

2. The diesel engine should run for 2 to 3 minutes at idle (1600 plus or minus 150 r/min) without load.

3. Check whether the diesel engine is running normally. If not, stop the engine for maintenance.

2. Operation

1. Walking

Use the gearshift lever to shift the gear to 1 or 2 or reverse gear, then grip the clutch handle, and the garden management machine can walk normally.

2. Turn

Turn left or right by pressing the steering cable.

3. Shutdown

When the machine is shut down, release the clutch handle to keep the clutch in the disengaged state. Set the throttle to the minimum and stop the machine running.

Note: The garden management machine should be parked on a level ground to prevent the machine from slipping.

4. Emergency stop

A. In the process of cultivation, if you encounter unexpected situations such as cliff slope and stone, release the clutch handle (disengagement) to stop the operation of the cultivation machine, and grip the clutch handle (engagement) to continue the operation of the machine.

b. In case of emergency shutdown, hang the garden management machine in neutral gear, and quickly adjust the throttle to the minimum, and turn off the engine.

3. Precautions for the use of garden management machine

1. During the use, attention should be paid to the working conditions and sounds of each part, and the connection of each part should be checked to see if it is normal. No loosening is allowed. If any abnormal situation is found, stop the vehicle for inspection and troubleshooting.

2. Do not start the cold car immediately after heavy load work, especially new machines or machines after overhaul.

3. Pay attention to check the oil level of engine and transmission box, and replenish oil immediately when it is insufficient.

4. Do not use boiling water to cool the engine.

5. The field management machine should be prevented from tipping over during cultivation.

6. Do not drive the field management machine with rotary weeder blade on the beach or pile of stones to avoid damaging the blade.

7. After use, attention should be paid to remove the soil, weeds and oil stains attached to the field management machine, and keep the whole machine clean.

8. Clean the paper filter in the filter frequently

Chapter 5 Engine maintenance

warn!

- Shut down the engine before performing any maintenance.

- To prevent the engine from being started accidentally, turn the engine switch OFF (off) and disconnect the spark plug wire.

- The engine should be maintained by an authorized dealer unless the user has the appropriate tools, maintenance information, and the ability to repair it.

pay attention to:

- Use genuine engine parts. Using inferior substitutes will damage the engine.

- If you want the engine to maintain good performance, it must be checked and adjusted regularly.

Routine maintenance ensures a long service life. The interval time for maintenance and the items to be maintained are described in the following table.

maintenance period By month shown Or the first one to arrive in actual operating hours is the standard project		q.d make use of	First month perhaps 20 hours	Every season perhaps 50 hours	Every six months perhaps lOO hour	Every year perhaps 300 hours
engine lubricating oil	Check the oil level	●				
	renewal		●		●	
Reduction gear lubricating oil (For certain models)	Check the oil level	●				
	renewal		●			●
air cleaner	check up	●				
	cleaning	● (1)				
sparking plug	Check the cleaning				●	

Italia Star Com Due S.R.L.
004/021.433.03.27 info@italiastar.ro www.italiastar.ro

Spark Extinguisher (optional)	cleaning				●	
Fuel tank and filter	cleaning			● (2)		
air door	Check and adjust					● (2)
Fuel lines	check up	Every two years (replacement if necessary) ● (2)				

Note! 1. If used in dusty places, increase the maintenance frequency.

2. Non-professionals or untrained personnel shall not repair the machine.

1. Change the lubricating oil

After the engine is hot, drain the oil to ensure safety

Release the oil quickly and thoroughly.

① Unscrew the oil gauge and drain the oil

bolts to drain the lubricating oil.

② Replace the oil release bolt and tighten it.

③ Reinsert the recommended lubricant and check the oil level

④ Install the oil gauge.

2. Air filter maintenance

Dirty air filters prevent air from entering the carburetor. To prevent carburetor failure, the air filter should be maintained regularly. If the engine is running in a dusty area, the maintenance frequency should be increased.

Warning! Do not use gasoline or low ignition point cleaning agents to clean the air filter element, which may cause combustion.

Note! The engine cannot be operated without an air filter, as this will cause rapid wear and tear of the engine.

① Remove the butterfly nut and air filter cover, and remove the filter element.

② Clean the filter element with non-flammable or high ignition point solvent and let it dry thoroughly.

③ Let the filter absorb and clean the engine oil, and then squeeze out the oil.

④ Install the filter element and air filter housing.

Italia Star Com Due S.R.L.
004/021.433.03.27 info@italiastar.ro www.italiastar.ro

Chapter 6 Maintenance of garden management machines

Due to operation, friction wear, and load changes, the field management machine may experience loose connecting bolts, worn parts, reduced diesel engine power, increased fuel consumption, and other faults that severely affect its normal use. To reduce these issues, it is essential to strictly and regularly perform maintenance and upkeep to ensure the field management machine remains in good technical condition and extends its service life.

I. Break-in

1. Refer to the user manual for diesel engine running-in.
2. For new or overhauled garden management machines, they should first operate for 1 hour under no load conditions, then immediately drain all the lubricating oil from the diesel engine crankcase while it is still hot after operating for 5 hours under light load conditions. After injecting the engine oil according to the procedures in Chapter 2, sections 1 and 2 for 4 hours of break-in, they can be put into normal cultivation.

2. Technical maintenance of garden management machine

1. Maintenance every shift (before and after each shift)

① Listen and observe whether there are any abnormal phenomena (such as abnormal noise, overheating and loosening of bolts).

② Clean the transmission housing and change the oil.

③ Check and debug the clutch, gear shifting system and reverse gear system.

3. Secondary maintenance (every 300 hours of work)

① Perform all maintenance for every 150 hours of work.

② Check all gears and bearings, if the wear is serious, please replace with new parts.

③ Other parts of the garden management machine, such as rotary weeder blade or connecting bolt, etc., if damaged, please replace with new parts.

4. Technical maintenance (every 600-800 hours)

① Go to the local special maintenance station for disassembly, cleaning and inspection of the whole machine. Parts with serious wear must be replaced or repaired as appropriate.

5. The maintenance and maintenance of diesel engine shall be carried out according to the diesel engine use manual.

3. Technical maintenance table of the field management machine (the maintenance content to be done is marked with √ in the table)

Break time / Maintenance content	q.d	Work 8 hours at half load	One month or 20 hours later	The third month or 150 hours	Every year or 1000 hours	Every two years or 2,000 hours
Check and tighten nuts and bolts	√					
Check and add oil	√					
Clean and change the oil		(first)	(second time)	√ (third time and onwards)		
Check for oil leaks	√					
Remove dirt, weeds and oil stains to keep clean	√					
removal of fault	√					
Adjust the control components	√					
Gear and bearing					√	

4. Long-term storage of garden management machines

When the garden management machine needs to be stored for a long time, the following measures should be taken to prevent rust.

L. Seal the diesel engine according to the requirements of the diesel engine manual.

2. Clean the dust and dirt on the surface.

3. Release the lubricating oil in the gearbox and inject new oil.

4. Apply rust-proof oil to the non-aluminum alloy surface where no paint is applied.

5. Store the product in a ventilated, dry and safe place indoors.

6. Keep the random tools, product certificate of conformity and instruction manual properly.

Chapter 7 Common faults and troubleshooting methods

If the engine cannot be started, check:

Is the engine switch in the ON (on) position?

2. Is there enough lubricating oil?

3. Is the fuel valve in the ON (open) position?

4. Is there any fuel in the tank?

5. Whether the fuel reaches the carburetor, loosen the carburetor drain bolt and put the fuel valve ON (open) to check.

Warning! If fuel spills. It must be completely removed and wait for them to evaporate before testing the spark plug or starting the engine. Spilled fuel or its volatile gas can cause a fire.

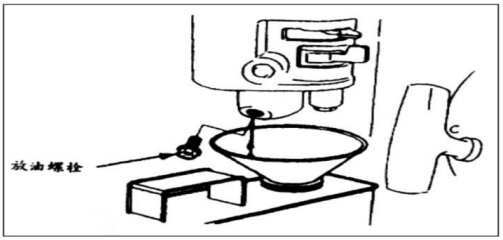

6. Whether the spark plug has a spark.

A. Remove the spark plug cap, remove the dust, and then remove the spark plug.

B. Attach the spark plug cap to the spark plug.

C. Touch the metal casing of the spark plug to the engine cylinder head. Pull the starter gently and observe whether there is a spark. If there is a spark, reinstall the spark plug. Start the engine.

7. If the engine still cannot start, please go to the authorized dealer for maintenance.

8. Clutch failure and troubleshooting

Italia Star Com Due S.R.L.
004/021.433.03.27 info@italiastar.ro www.italiastar.ro

phenomen	cau	Elimination
no No clutching	The throttle is not increased and the speed is not reached	Increase the throttle to increase the speed
	The friction plate is out of service	renew
	Spring failure	renew
	The bearing inside the clutch is burnt out	renew
Slippage (slow or no rotation of the gearbox spindle)	Spring fatigue failure	renew
	The fork shaft is not flexible, so the fork is not fully reset	Clean the locating pin. Push the disk to combine the surface so that it rotates flexibly
	The clutch cable is not properly adjusted	Re-adjust the clutch cable

Overheated	The lubricating oil in the tank is too	Add oil as required
	Gear side clearance is too small	reassembling
	The axial clearance is too small	reassembling
Oil leakage at the transmission box connection	The connecting bolt of the joint is	Tighten the bolts
	The seal of the unit was damaged	renewal
Oil leakage at the end cover	The connecting bolt of the joint is	Tighten the bolts
	The skeleton oil seal of the section is	renewal
Oil leakage at the output shaft	The skeleton oil seal of the section is	renewal
Oil leaks from the drain hole	O-ring failure	renewal
	The plug is loose	Tighten the plug
The rotary blade broke	Encounter hard objects such as stones	renewal
The pull line broke	Long-term work wear and tear	renewal

Overheated	The lubricating oil in the tank is too	Add oil as required
	Gear side clearance is too small	reassembling
	The axial clearance is too small	reassembling
Oil leakage at the transmission box connection	The connecting bolt of the joint is	Tighten the bolts
	The seal of the unit was damaged	renewal
Oil leakage at the end cover	The connecting bolt of the joint is	Tighten the bolts
	The skeleton oil seal of the section is	renewal
Oil leakage at the output shaft	The skeleton oil seal of the section is	renewal
Oil leaks from the drain hole	O-ring failure	renewal
	The plug is loose	Tighten the plug
The rotary blade broke	Encounter hard objects such as stones	renewal
The pull line broke	Long-term work wear and tear	renewal

Italia Star Com Due S.R.L.
004/021.433.03.27 info@italiastar.ro www.italiastar.ro

Chapter 8 List of standard configuration and wear parts

Annexed list of items

1. Standard configuration list at the time of delivery

The garden management machine consists of one machine, one pair of walking wheels, two pairs of rotary tillage knives, a set of random documents, a set of random tools and a certificate of conformity.

3. List of vulnerable parts

order number	part name	Specifications and grades	Work area
1	Release the pull line	Three months	Handrail assembly
2	Turn off the ignition switch	Three months	Handrail assembly
3	Throttle cable	Three months	Handrail assembly
4	road wheel	Three months	
5	Rotating weeder blade	Three months	Tool assembly
6	Engine vulnerable parts		Refer to engine manual

Note! When replacing parts, you should use the original parts, otherwise it will cause machine failure or damage, and serious property and personal injury accidents will occur.

Italia Star Com Due S.R.L.
004/021.433.03.27 info@italiastar.ro www.italiastar.ro

Machine register, tests and maintenance

Nr.	Date	Fault description	Repaires performed	Guarantee extension	L.S.
1					
2					
3					
4					
5					

Authorized service:

Italia Star Com Due S.R.L.
Autostrada Bucureşti - Piteşti km. 13.2
Loc. Chiajna - Ilfov
Tel: 021.433.03.27
Fax: 021.433.03.26
info@italiastar.ro www.italiastar.ro

Warranty Certificate

Series AA No. _____

Product name: _____

Model : _____

Series no.: _____

Accessories: _____

Seller: _____

Signature / stamp: _____

Buyer: _____

Adress : _____

Date of purchase: _____

Signature / stamp: _____

DISTRIBUTOR: .....

NAME: .....

ADDRESS .....

I hereby confirm that I received the product in perfect condition with the utilization manual and I fully agree that this warranty certificate is valid only accompanied with the purchase invoice or receipt. If the product is not accompanied by this certificate or warranty is expired or canceled by the service due to abnormal usage conditions, the repairs will be done and charged after my consent

Warranty Conditions

..... months warranty period from the date of purchase.

The service under terms of warranty has to be required to the closest Authorised Assistance Centre (you can find the list in our sales network or check it on our website www.italiastar.ro in the Service area) ; the buyer has to apply for warranty always showing documents about the date of purchase of the item itself.

As warranty we mean reparation or substitution of those spares that have manufacturing defects.

For all the Italia Star products, the terms of warranty are one year after the date of delivery to the user.

Reparations done during the warranty period do not interrupt the period of the general warranty itself.

The warranty service include reparation or substitution of all the defective parts; if the reparation is done at the customer's place all the transfer to and from the assistance centre will be charged to the purchaser.

All the reparations under terms of warranty, even if done in one of our authorised assistance centres, have to be approved by Italia Star Service department in order to allow the reparations.

The warranty cannot be accepted in the following cases:

· When the reparation or substitution of the parts has been done by a non-authorised Italia Star assistance service;

· When the cause of the problem is due to the use of non original Italia Star spare parts;

· When the user install on the machine non original or not indicated on the manual accessories;

· When the product has been, modified, repaired, disassembled from the buyer or from others;

· When there are modifications in the product done without Italia Star authorisation that can have influence on the correct functioning of the product;

· In case of incorrect start-up, incorrect use of the machine, incorrect use of the instruction given in the operating and maintenance manual, and not execution of the maintenance scheduled procedures;

·In case of natural disasters;
·In case of standard wear and tear;
·In case of damages caused by use of inadequate fuel and lubricant;
·In case of damages to the electrical components caused by an inadequate electrical system, in case of problems given by the electrical alimentation net, or by connections done without following the instruction of the operating and maintenance manual.

For generators, the warranty is provided and valid for the specified number of operating hours:

- Diesel/petrol engines running at 3000 rpm – 1000 hours
- Diesel engines running at 1500 rpm – 2000 hours
- Petrol generators – 500 operating hours

Strictly follow the maintenance schedule indicated in the user manual.
Brushes are not covered by the warranty – they are consumables, not spare parts.
The warranty period for the rechargeable battery is 6 (six) months!

* Subject to the maintenance schedule specified in the user manual.
*Brushes are not covered by warranty, those are consumables.

THE WARRANTY IS NOT TRANSMISSIBLE

Authorized Service

Name:_____

Adress: _____

Phone: _____

e-mail: _____

www.bisonte-romania.ro

Italia Star Com Due S.R.L.
Autostrada Bucuresti-Pitesti, km. 13/2, Loc. Chiajna, IF
004/021.433.03.27 info@italiastar.ro www.italiastar.ro